Кофейный перколятор

Модель 13500

- КОРПУС ИЗ ПОЛИРОВАННОГО АЛЮМИНИЯ
- КРАН ДВУСТОРОННЕГО ДЕЙСТВИЯ С ЗАЩИТОЙ ОТ ПРОТЕКАНИЯ
- ВСТРОЕННЫЙ ИНДИКАТОР УРОВНЯ
- ЛЕГКОСТЬ ЭКСПЛУАТАЦИИ
- ВЫСОКАЯ ПРОИЗВОДИТЕЛЬНОСТЬ

Кофейный перколятор идеально подходит для использования в офисах, зонах отдыха и т.д.
Корпус из полированного алюминия, термостойкая база и термостойкие ручки обеспечивают удобство использования и долговечность.
Блокировка на крышке максимально снижает риск аварийного разлива. Лампа-индикатор загорается по окончанию цикла варки. Кран двустороннего действия с защитой от протекания: поднять вверх для непрерывного потока или нажать для одной порции кофе за раз. Приготовление одной чашки кофе в минуту. Сохранение температуры кофе в течение нескольких часов благодаря автоматическому контролю температуры. Высота крана позволяет поместить под него чашку с блюдцем.
Для удобства инструкции по варке изображены на лицевой панели перколятора.
В комплект агрегата входит электрический кабель длиной 1,3м и набор для чистки.
Далее приведены технические характеристики различных моделей и опций к ним.

LOIPART AB
P.O. Box 694
SE 441 18 Alingsås, Sweden
Phone +46 322 66 83 60
Telefax +46 322 63 77 47
E-mail loipart@loipart.se

Эксклюзивный поставщик судового оборудования

Electrolux

ЗАО «СУДОМЕХАНИЗМ»
115280, г. Москва
1-й Автозаводский пр-д, 4
www.sudo.ru
Тел.: +7 (495) 710–30–40
+7 (495) 710–30–41
Факс: +7 (495) 710–30–42
E-mail: info@sudo.ru

Эксклюзивный поставщик оборудования

LOIPART

5-221
документ № 5-221L
ред.4 09.12

КОФЕЙНЫЙ ПЕРКОЛЯТОР

Масштаб 1:10
Ед. изм. мм

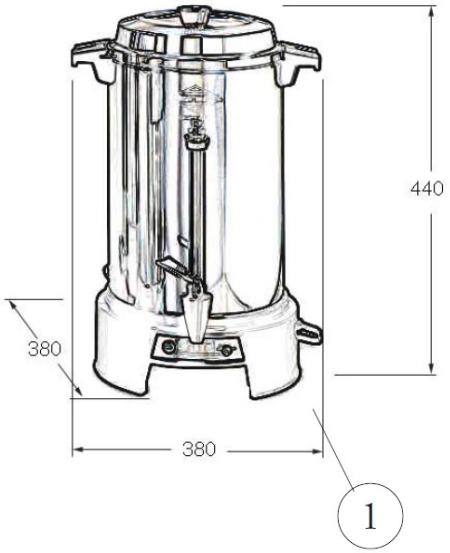

1. Электрический кабель длиной 1,3м без штепсельной вилки

Технические характеристики

Модель	Емкость		Напряжение, В	Мощность,кВт	Плавкий предохранитель, А	Вес, кг		Объем упаковки, м³
	л	чашек				нетто	брутто	
13500	4.1-9.0	25-55	110-115 1 ~50/60	1.5	16	4	6	0.08

Установка:
Настенный кронштейн 6459 и полка S501900001 для крепления прибора к стене доступны в качестве дополнительных опций.

Опции

Модель	Описание
6459	Настенный кронштейн, нерж. сталь
S501900001	Полка для крепления перколятора к стене

Настенный кронштейн 6459 (опция):

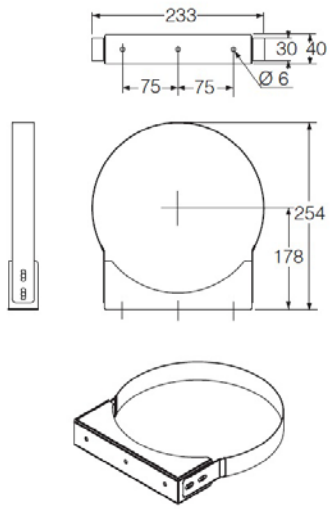

Полка S501900001(опция):

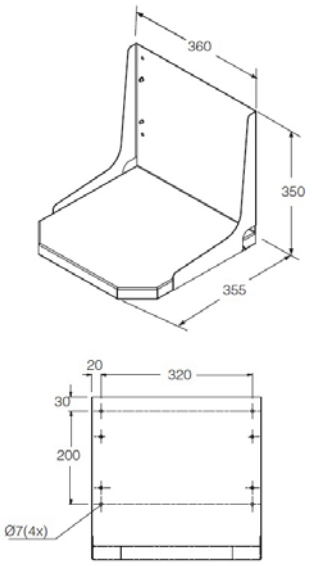

5-221

Производитель сохраняет за собой право на изменение характеристик агрегата без предварительного уведомления пользователя.

Кофейный перколятор

Модель PCL15

- КОРПУС ИЗ НЕРЖАВЕЮЩЕЙ СТАЛИ
- МЕХАНИЗМ ЗАЩИТЫ ОТ ВЫКИПАНИЯ
- КРАН ДВУСТОРОННЕГО ДЕЙСТВИЯ С ЗАЩИТОЙ ОТ ПРОТЕКАНИЯ
- ВСТРОЕННЫЙ ИНДИКАТОР УРОВНЯ
- ЛЕГКОСТЬ ЭКСПЛУАТАЦИИ

Компактный кофейный перколятор с ручным заполнением водой позволяет готовить и подавать кофе практически в любом месте.

Контейнер из нержавеющей стали с двойными стенками и термостойкая база обеспечивают удобство использования и долговечность.

Перколятор оснащен нагревательным элементом, который сохраняет нужную температуру кофе. Красный индикатор нагрева срабатывает в начале цикла варки. По завершению цикла загорается зеленый индикатор; кофе автоматически будет поддерживаться в горячем состоянии.

В агрегате также можно нагревать свежую проточную воду для получения растворимых напитков.

Перколятор снабжен встроенным индикатором уровня воды, фильтром из нержавеющей стали, краном с защитой от протекания и крышкой с блокировкой, которая минимизирует риск аварийного разлива. Благодаря пластиковым ручкам перколятор можно легко переносить.

Механизм защиты от выкипания с термостатом безопасности автоматически отключает агрегат при отсутствии в контейнере жидкости.

В комплект агрегата входит электрический кабель длиной 1,5м со штепсельной вилкой.

Далее приведены технические характеристики различных модели и опций к ним.

LOIPART AB
P.O. Box 694
SE 441 18 Alingsås, Sweden
Phone +46 322 66 83 60
Telefax +46 322 63 77 47
E-mail loipart@loipart.se

Эксклюзивный поставщик судового оборудования

Electrolux

ЗАО «СУДОМЕХАНИЗМ»
115280, г. Москва
1-й Автозаводский пр-д, 4
www.sudo.ru
Тел.: +7 (495) 710–30–40
+7 (495) 710–30–41
Факс: +7 (495) 710–30–42
E-mail: info@sudo.ru

Эксклюзивный поставщик оборудования

LOIPART

5-222
документ № 5-222L
ред.1 04.12

КОФЕЙНЫЙ ПЕРКОЛЯТОР

Масштаб 1:10
Ед. изм. мм

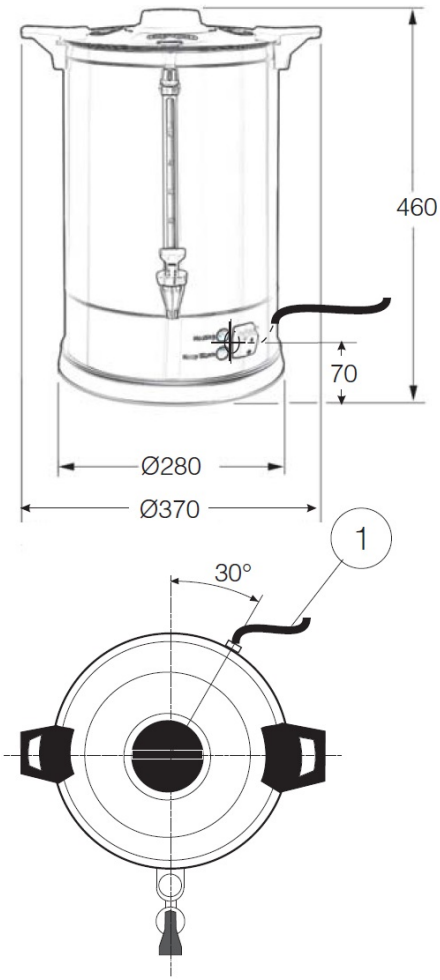

1. Электрический кабель длиной 1,5м со штепсельной вилкой

Настенный кронштейн ST09680 (опция):

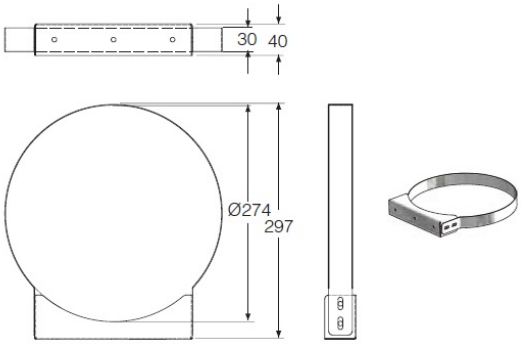

Полка S501900001(опция):

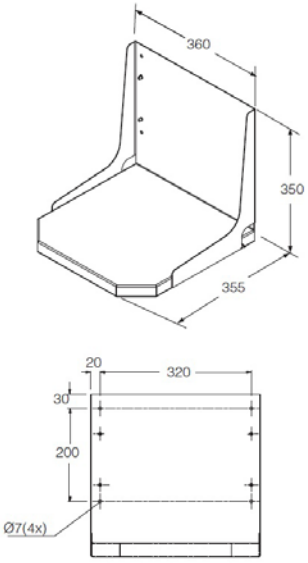

Технические характеристики

Модель	Емкость			Напряжение, В	Мощность, кВт	Плавкий предохранитель, А	Вес, кг		Объем упаковки, м³
	л	л/ч	чашек				нетто	брутто	
PCL15	10	15	75	230 1 ~50/60	1.65	10	4.5	6	0.08

Установка:

Настенный кронштейн ST09680 и полка S501900001 для крепления прибора к стене доступны в качестве дополнительных опций.

Опции

Модель	Описание
ST09680	Настенный кронштейн, нерж. сталь
S501900001	Полка для крепления перколятора к стене

5-222

Производитель сохраняет за собой право на изменение характеристик агрегата без предварительного уведомления пользователя.

Кофемашина Bolero XL 423

Модель Bolero XL

- КОРПУС ИЗ ПРОЧНЫХ МАТЕРИАЛОВ
- ДВА КРАНА С ЗАЩИТОЙ ОТ ПРОТЕКАНИЯ
- ПОДСВЕТКА ДЛЯ УДОБСТВА ЭКСПЛУАТАЦИИ МЕНЮ
- РЕГУЛИРОВКА РЕЖИМОВ
- ПРИГОТОВЛЕНИЕ РАСТВОРИМОГО КОФЕ
- 8 РЕЖИМОВ
- ВЫСОКАЯ СКОРОСТЬ ПОДАЧИ
- СЪЕМНЫЙ КОЖУХ ВЕНТИЛЯТОРА
- ЛЕГКОСТЬ ПРОГРАММИРОВАНИЯ
- ВЫСОКАЯ СКОРОСТЬ И УДОБСТВО ЭКСПЛУАТАЦИИ

Автоматическая кофемашина для растворимого кофе идеально подходит для быстрого приготовления горячих напитков.
Приготовление готового напитка с вкусной сливочной пенкой занимает всего несколько секунд. Большой выбор напитков позволит выбрать именно то, что Вам нужно.
Bolero XL имеет привлекательный и удобный дизайн. За современным дизайном скрывается надежная проверенная технология. Все эти преимущества делают Bolero XL надежным, легким в эксплуатации и обслуживании агрегатом.
Модель XL 423 оснащена четырьмя контейнерами для ингредиентов. Просто нажав на кнопку Вы можете выбрать черный кофе, эспрессо, капучино, шоколад, café au lait, мокачино или кипяток. Отдельный кран для подачи кипятка для чая или супов.
В комплект агрегата входит электрический кабель длиной 1,5м
Далее приведены технические характеристики различных моделей:

LOIPART AB
P.O. Box 694
SE 441 18 Alingsås, Sweden
Phone +46 322 66 83 60
Telefax +46 322 63 77 47
E-mail loipart@loipart.se

Эксклюзивный поставщик судового оборудования

Electrolux

ЗАО «СУДОМЕХАНИЗМ»
115280, г. Москва
1-й Автозаводский пр-д, 4
www.sudo.ru
Тел.: +7 (495) 710–30–40
+7 (495) 710–30–41
Факс: +7 (495) 710–30–42
E-mail: info@sudo.ru

Эксклюзивный поставщик оборудования

LOIPART

5-500
документ № 5-500L
ред.1 10.11

КОФЕМАШИНА BOLERO XL 423

Масштаб 1:10

Ед. изм. мм

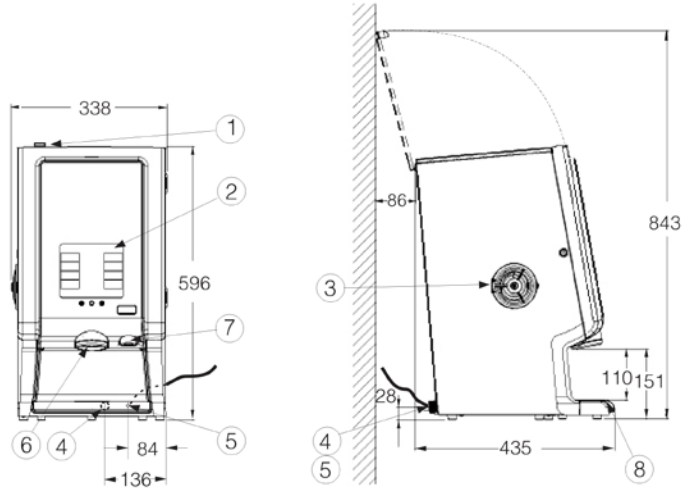

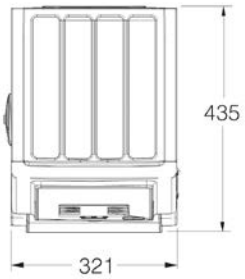

1. Выключатель
2. Панель управления
3. Кожух вентилятора
4. Подключение к водопроводу (в комплект агрегата входит шланг R3/4" в стальной оплетке длиной 1 м)
5. Вход питающего кабеля, в комплект агрегата входит кабель длиной 1.5 м со штепсельной вилкой с заземлением.
6. Кран для горячих напитков
7. Кран для кипятка
8. Лоток-каплеуловитель.

Технические характеристики

Модель	Производительность*			Время подачи порции*	Напряжение, В	Мощность, кВт	Плавкий предохранитель, А	Вес, кг		Объем упаковки, м³
	чашек/час	л	контейнеров					нетто	брутто	
Bolero XL 423	240	30	4 x 1.3 l	11 сек.	220-240 1~50/60	2.230	10	16.5	21.0	0.130

* примерные значения

5-500

Производитель сохраняет за собой право на изменение характеристик агрегата без предварительного уведомления пользователя.

Кофемашина FreshMore XL420

Модель FreshMore XL 420

- ● БЫСТРОЕ ПРИГОТОВЛЕНИЕ СВЕЖЕГО КОФЕ
- ● ДЛЯ МОЛОТОГО КОФЕ
- ● ЭЛЕГАНТНЫЙ ДИЗАЙН
- ● 10 РЕЖИМОВ

- ● УНИКАЛЬНАЯ СИСТЕМА ГОРЯЧЕЙ ВОДЫ
- ● КОРПУС ИЗ НЕРЖАВЕЮЩЕЙ СТАЛИ
- ● КНОПКА ВЫБОРА ЧАШКИ, КРУЖКИ ИЛИ КУВШИНА (ТЕРМОСА)
- ● ИНДИКАТОР НЕОБХОДИМОСТИ УДАЛЕНИЯ НАКИПИ И ЗАПОЛНЕНИЯ КОНТЕЙНЕРА ДЛЯ ОТХОДОВ
- ●СИСТЕМА АВТОМАТИЧЕСКОГО ОЧИЩЕНИЯ НАКИПИ И ПРОГРАММА ОПОЛАСКИВАНИЯ
- ● ОБЩАЯ И ЕЖЕДНЕВНАЯ СТАТИСТИКА
- ● ВЫДВИЖНОЙ ПОДДОН ДЛЯ СБОРА КАПЕЛЬ
- ● ВОЗМОЖНОСТЬ ВЫБОРА ОДНОГО ИЗ 5 ЦВЕТОВ ДИСПЛЕЯ
- ● ЛЕГКОСТЬ ОБСЛУЖИВАНИЯ

Автоматическая кофемашина с уникальными контейнерами Bravilor Bonamat, системой перемешивания и подачи горячей воды идеально подходит для быстрого приготовления горячего кофе. Кофемашина FreshMore XL оснащена контейнерами большего размера для приготовления обширного ассортимента напитков и кнопкой для добавления сахара.

Помимо свежезаваренного и отфильтрованного черного кофе или кипятка, агрегат позволяет готовить эспрессо, капучино, шоколад, эспрессшок café au lait и мокачино.

Быстрые и удобные машины FreshMore XL 420 укомплектованы 3, 4 или 5 контейнерами. Возможность изменения режима приготовления любого напитка в зависимости от личных предпочтений. Агрегат позволяет отрегулировать количество каждого ингредиента и установить возможность добавления молока и сахара.

В комплект агрегата входит электрический кабель длиной 1.5 м.

Далее приведены технические характеристики различных моделей.

LOIPART AB
P.O. Box 694
SE 441 18 Alingsås, Sweden
Phone +46 322 66 83 60
Telefax +46 322 63 77 47
E-mail loipart@loipart.se

Эксклюзивный поставщик судового оборудования

Electrolux

ЗАО «СУДОМЕХАНИЗМ»
115280, г. Москва
1-й Автозаводский пр-д, 4
www.sudo.ru
Тел.: +7 (495) 710–30–40
+7 (495) 710–30–41
Факс: +7 (495) 710–30–42
E-mail: info@sudo.ru

Эксклюзивный поставщик оборудования

LOIPART

5-503
документ № 5-503L
ред.1 11.12

КОФЕМАШИНА FRESHMORE XL420

Масштаб 1:20

Ед. изм. мм

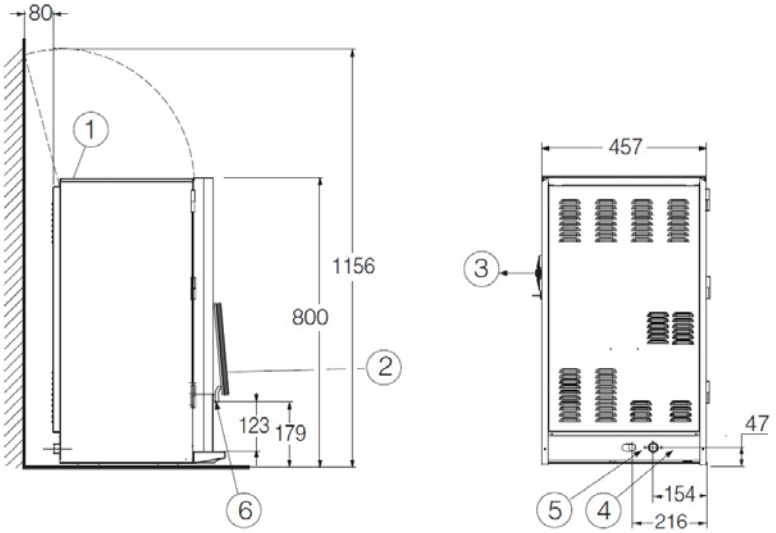

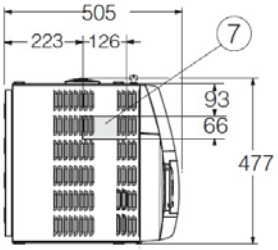

1. Выключатель
2. Панель управления
3. Кожух вентилятора
4. Подключение к водопроводу (в комплект агрегата входит шланг R3/4" в стальной оплетке длиной 1 м)
5. Вход питающего кабеля, в комплект агрегата входит кабель длиной 1.5 м со штепсельной вилкой с заземлением.
6. Кран для горячих напитков
7. Расположение контейнера для отходов (опция)

Технические характеристики

Модель	свежезаваренный кофе*		растворимый кофе*		Емкость, контейнеров	Напряжение, В	Мощ-ность, кВт	Плав-кий предо храни тель, А	Вес, кг		Объем упаковки, м³
	производительность, ашек/час	время подачи порции	производительность, чашек/час	время подачи порции					нетто	брутто	
Fresh More XL 420	160	20 сек.	240	11 сек.	2 x 3.2 л 2 x 1.3 л	220-240 1~50/60	2.3	10	35.0	38.0	0.270

* примерные значения

5-503

Производитель сохраняет за собой право на изменение характеристик агрегата без предварительного уведомления пользователя.

Кофемашина FreshGround XL420

Модель FreshGroundXL 420

- БЫСТРОЕ ПРИГОТОВЛЕНИЕ СВЕЖЕЗАВАРЕННОГО КОФЕ
- КОНТЕЙНЕР ДЛЯ ЗЕРЕН С ЗАПИРАЮЩЕЙСЯ КРЫШКОЙ
- ИЗМЕЛЬЧИТЕЛЬ ОБЕСПЕЧИВАЮЩИЙ НАИЛУЧШЕЕ КАЧЕСТВО ПОМОЛА
- ЭЛЕГАНТНЫЙ ДИЗАЙН
- 10 РЕЖИМОВ
- УНИКАЛЬНАЯ СИСТЕМА ПЕРЕМЕШИВАНИЯ И ПОДАЧИ ГОРЯЧЕЙ ВОДЫ
- КОРПУС ИЗ НЕРЖАВЕЮЩЕЙ СТАЛИ
- КНОПКА ВЫБОРА ЧАШКИ, КРУЖКИ ИЛИ КУВШИНА (ТЕРМОСА)
- ИНДИКАТОР НЕОБХОДИМОСТИ УДАЛЕНИЯ НАКИПИ И ЗАПОЛНЕНИЯ КОНТЕЙНЕРА ДЛЯ ОТХОДОВ
- СИСТЕМА АВТОМАТИЧЕСКОГО ОЧИЩЕНИЯ НАКИПИ И ПРОГРАММА ОПОЛАСКИВАНИЯ
- ОБЩАЯ И ЕЖЕДНЕВНАЯ СТАТИСТИКА
- ВЫДВИЖНОЙ ПОДДОН ДЛЯ СБОРА КАПЕЛЬ
- ВОЗМОЖНОСТЬ ВЫБОРА ОДНОГО ИЗ 5 ЦВЕТОВ ДИСПЛЕЯ
- ЛЕГКОСТЬ ОБСЛУЖИВАНИЯ

Автоматическая кофемашина с уникальными контейнерами Bravilor Bonamat, системой перемешивания и подачи горячей воды идеально подходит для быстрого приготовления горячего кофе. Кофемашина FreshGroundXL оснащена контейнерами большего размера для приготовления обширного ассортимента напитков и кнопкой для добавления сахара.

LOIPART AB
P.O. Box 694
SE 441 18 Alingsås, Sweden
Phone +46 322 66 83 60
Telefax +46 322 63 77 47
E-mail loipart@loipart.se

Эксклюзивный поставщик судового оборудования

Electrolux

ЗАО «СУДОМЕХАНИЗМ»
115280, г. Москва
1-й Автозаводский пр-д, 4
www.sudo.ru
Тел.: +7 (495) 710–30–40
+7 (495) 710–30–41
Факс: +7 (495) 710–30–42
E-mail: info@sudo.ru

Эксклюзивный поставщик оборудования

LOIPART

5-504
документ № 5-502L
ред.1 11.12

Помимо свежезаваренного и отфильтрованного черного кофе, получаемого из зерен, агрегат позволяет готовить эспрессо, капучино, шоколад, эспрессшок café au lait и мокачино.
Быстрые и удобные машины FreshGround XL 420 укомплектованы контейнером для зерен с запирающейся крышкой, четырьмя прозрачными дополнительными контейнерами для ингредиентов. Агрегат позволяет отрегулировать количество каждого ингредиента и установить возможность добавления молока и сахара.
В комплект агрегата входит электрический кабель длиной 1.5 м.
Далее приведены технические характеристики различных моделей.

КОФЕМАШИНА FRESHGROUND XL420

Масштаб 1:20
Ед. изм. мм

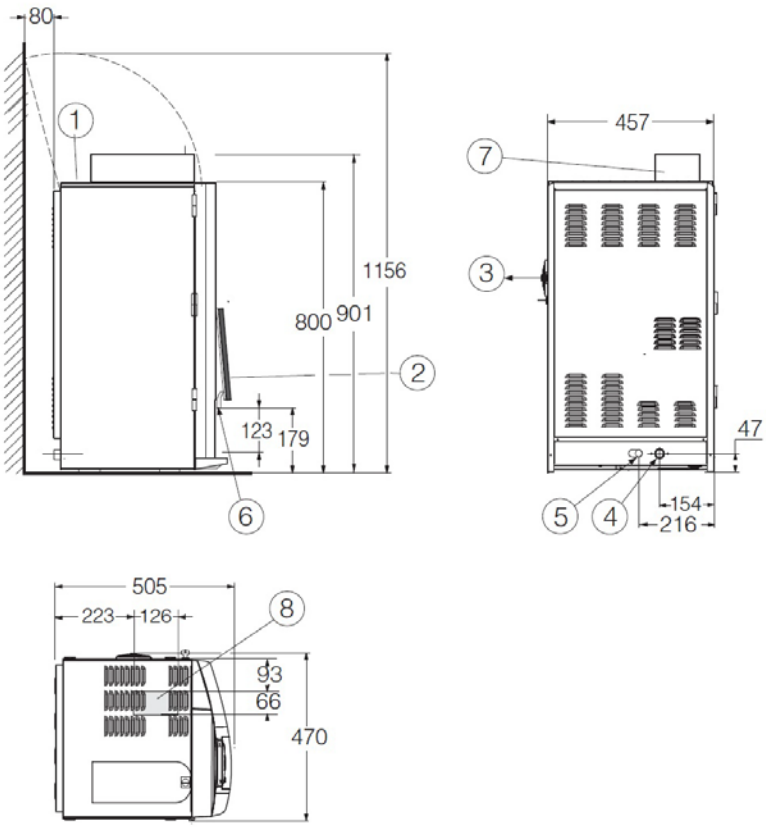

1. Выключатель
2. Панель управления
3. Кожух вентилятора
4. Подключение к водопроводу (в комплект агрегата входит шланг R3/4" в стальной оплетке длиной 1м).
5. Вход питающего кабеля, в комплект агрегата входит кабель длиной 1.м со штепсельной вилкой с заземлением.
6. Кран для горячих напитков
7. Контейнер для зерен с замком
8. Расположение контейнера для отходов (опция)

Технические характеристики

Модель	свежезаваренный кофе		растворимый кофе		Емкость, контейнеров	Напряжение, В	Мощность, кВт	Плавкий предохранитель, А	Вес, кг		Объем упаковки, м³
	производительность, чашек/час	время подачи порции	производительность, чашек/час	время подачи порции					нетто	брутто	
Fresh Ground XL 420	140	23 сек.	240	11 сек.	1 x 2.8 л 1 x 3.2 л 2 x 1.3 л	220-240 1~50/60	2.3	10	39.5	43.1	0.290

Производитель сохраняет за собой право на изменение характеристик агрегата без предварительного уведомления пользователя.

Кофеварка HD7448

Модель HD7448

- ПРОЗРАЧНЫЙ РЕЗЕРВУАР ДЛЯ ВОДЫ
- ВЫКЛЮЧАТЕЛЬ ЭЛЕКТРОПИТАНИЯ С ПОДСВЕТКОЙ
- ОТДЕЛЬНЫЕ ЧАСТИ МОЖНО МЫТЬ В ПОСУДОМОЕЧНОЙ МАШИНЕ
- ПРОТИВОКАПЕЛЬНАЯ СИСТЕМА
- СЪЕМНЫЙ ФИЛЬТР
- НЕСКОЛЬЗЯЩИЕ НОЖКИ
- УДОБНАЯ РУЧКА

Кофеварка HD7448 с прозрачными резервуаром для воды надежна, удобна и компактна; она готовит отличный горячий кофе легко и быстро.
Специально разработанный резервуар для воды улучшает видимость уровня воды. На кувшине расположена шкала уровня. Шкала позволяет использовать точное количество воды.
Кофеварка оснащена сигнальной лампой безопасности, которая срабатывает при включении кофеварки, и отделением для хранения шнура в задней части.
В комплект агрегата входит электрический кабель длиной 0,9 м со штепсельной вилкой.

Далее приведены технические характеристики модели.

LOIPART AB
P.O. Box 694
SE 441 18 Alingsås, Sweden
Phone +46 322 66 83 60
Telefax +46 322 63 77 47
E-mail loipart@loipart.se

Эксклюзивный поставщик судового оборудования

Electrolux

ЗАО «СУДОМЕХАНИЗМ»
115280, г. Москва
1-й Автозаводский пр-д, 4
www.sudo.ru
Тел.: +7 (495) 710–30–40
+7 (495) 710–30–41
Факс: +7 (495) 710–30–42
E-mail: info@sudo.ru

Эксклюзивный поставщик оборудования

LOIPART

5-600
документ № 5-600L
ред.1 11.12

КОФЕВАРКА HD7448

Ед. изм. мм

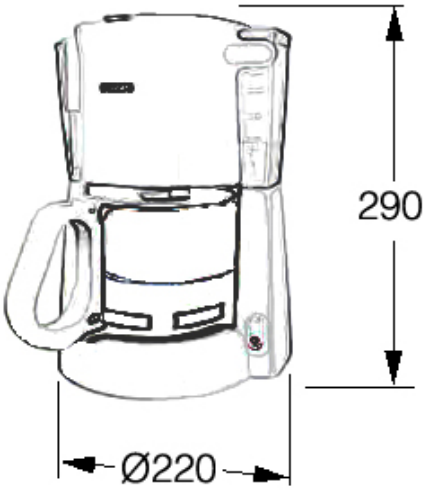

Технические характеристики

Модель	Цвет корпуса	Емкость, л/чашек	Время приготовления, мин.	Напряжение, В	Мощность, кВт	Плавкий предохранитель, А	Вес, кг		Объем упаковки, м³
							нетто	брутто	
HD7448	белый	1,3 / 10-15	9	230 1~50/60	1,0	6	1,42	1,94	0,018

5-600

Производитель сохраняет за собой право на изменение характеристик агрегата без предварительного уведомления пользователя.

Кофеварка HD7447

Модель HD7447

- ИННОВАЦИОННЫЙ ИНДИКАТОР УРОВНЯ
- ПРОТИВОКАПЕЛЬНАЯ СИСТЕМА ДЛЯ ПРЕРЫВАНИЯ ПРОЦЕССА ВАРКИ В ЛЮБОЙ МОМЕНТ
- ОТДЕЛЬНЫЕ ЧАСТИ МОЖНО МЫТЬ В ПОСУДОМОЕЧНОЙ МАШИНЕ
- СВЕТОДИОДНЫЙ ВЫКЛЮЧАТЕЛЬ ЭЛЕКТРОПИТАНИЯ
- КЛАСС ВЛАГОЗАЩИЩЕННОСТИ IP 20

Кофеварка HD7447 с полупрозрачными резервуаром для воды надежна, удобна и компактна; она готовит отличный горячий кофе легко и быстро.
Специально разработанный резервуар для воды улучшает видимость уровня воды. На кувшине расположена шкала уровня. Шкала позволяет использовать точное количество воды.
Кофеварка оснащена сигнальной лампой безопасности, которая срабатывает при включении кофеварки.

Далее приведены технические характеристики различных моделей.

LOIPART AB
P.O. Box 694
SE 441 18 Alingsås, Sweden
Phone +46 322 66 83 60
Telefax +46 322 63 77 47
E-mail loipart@loipart.se

Эксклюзивный поставщик судового оборудования

Electrolux

ЗАО «СУДОМЕХАНИЗМ»
115280, г. Москва
1-й Автозаводский пр-д, 4
www.sudo.ru
Тел.: +7 (495) 710–30–40
+7 (495) 710–30–41
Факс: +7 (495) 710–30–42
E-mail: info@sudo.ru

Эксклюзивный поставщик оборудования

LOIPART

5-601-1
ред.1 2014

КОФЕВАРКА HD7447

Ед. изм. мм

Технические характеристики

Модель	Цвет корпуса	Емкость, л/чашек	Время приготовления, мин.	Напряжение, В	Мощность, кВт	Плавкий предохра-нитель, А	Вес нетто, кг	Объем упаковки, м³
HD7447	черный	1,2 / 10-15	10	230 1~50/60	1,0	6	1,42	0,018

5-601-1

Производитель сохраняет за собой право на изменение характеристик агрегата без предварительного уведомления пользователя.

Кофеварка HD7461

Модель HD7461

- ИННОВАЦИОННЫЙ ИНДИКАТОР УРОВНЯ
- ПРОТИВОКАПЕЛЬНАЯ СИСТЕМА ДЛЯ ПРЕРЫВАНИЯ ПРОЦЕССА ВАРКИ В ЛЮБОЙ МОМЕНТ
- ОТДЕЛЬНЫЕ ЧАСТИ МОЖНО МЫТЬ В ПОСУДОМОЕЧНОЙ МАШИНЕ
- СВЕТОДИОДНЫЙ ВЫКЛЮЧАТЕЛЬ ЭЛЕКТРОПИТАНИЯ
- АВТОМАТИЧЕСКОЕ ОТКЛЮЧЕНИЕ
- КЛАСС ВЛАГОЗАЩИЩЕННОСТИ IP 20

Кофеварка HD7461 с полупрозрачными резервуаром для воды надежна, удобна и компактна; она готовит отличный горячий кофе легко и быстро.
Специально разработанный резервуар для воды улучшает видимость уровня воды. На кувшине расположена шкала уровня. Шкала позволяет использовать точное количество воды.
Кофеварка оснащена сигнальной лампой безопасности, которая срабатывает при включении кофеварки.

Далее приведены технические характеристики различных моделей.

LOIPART AB
P.O. Box 694
SE 441 18 Alingsås, Sweden
Phone +46 322 66 83 60
Telefax +46 322 63 77 47
E-mail loipart@loipart.se

Эксклюзивный поставщик судового оборудования

Electrolux

ЗАО «СУДОМЕХАНИЗМ»
115280, г. Москва
1-й Автозаводский пр-д, 4
www.sudo.ru
Тел.: +7 (495) 710–30–40
+7 (495) 710–30–41
Факс: +7 (495) 710–30–42
E-mail: info@sudo.ru

Эксклюзивный поставщик оборудования

LOIPART

5-602-1
ред.1 2015

КОФЕВАРКА HD7461

Ед. изм. мм

Технические характеристики

Модель	Цвет корпуса	Емкость, л/чашек	Время приготовления, мин.	Напряжение, В	Мощность, кВт	Плавкий предохра-нитель, А	Вес нетто, кг	Объем упаковки, м³
HD7461	черный	1,2 / 10-15	10	230 1~50/60	1,0	6	1,42	0,018

5-602-1

Производитель сохраняет за собой право на изменение характеристик агрегата без предварительного уведомления пользователя.

Кофемашина CB2x5

Модель CB2x5

LOIPART AB
P.O. Box 694
SE 441 18 Alingsås, Sweden
Phone +46 322 66 83 60
Telefax +46 322 63 77 47
E-mail loipart@loipart.se

Эксклюзивный поставщик судового оборудования

Electrolux

ЗАО «СУДОМЕХАНИЗМ»
115280, г. Москва
1-й Автозаводский пр-д, 4
www.sudo.ru
Тел.: +7 (495) 710–30–40
+7 (495) 710–30–41
Факс: +7 (495) 710–30–42
E-mail: info@sudo.ru

Эксклюзивный поставщик оборудования

LOIPART

5-815-7
документ № 5-815-7L
ред.1 2015

Кофемашина с двумя съемными контейнерами для варки большого количества кофе за короткое время.
Использование многофункциональных программируемых клавиш позволяет легко регулировать необходимое количество кофе. Машины оснащаются панелью управления с ЖК-дисплеем, безопасным шарнирным краном, системой обнаружения контейнера, плавным пуском, таймером, аудиосигналом готовности продукта, рекомендациями по дозированию, системой, обеспечивающей дневную и общую статистику, различными системами очистки.
Контейнеры снабжены встроенным индикатором уровня и краном с защитой от протекания.

Корпус агрегатов выполнен из нержавеющей стали. В комплект поставки входят синтетические фильтры, лоток-каплеуловить с решеткой, блендер для кофе, устройство отделения осадка с воронкой, дополнительная кисть для чистки стекла и бумажный фильтр.

• Качество кофе сохраняется в течение 90 минут
•Срок изготовления: 10 минут для одного контейнера
• Таймер
•Кофемашина идеально подходит для обслуживания 50- 500 человек.
Далее приведены технические характеристики различных моделей и опций к ним.

КОФЕМАШИНЫ СВ2х5

Масштаб 1:20
Ед. изм. мм

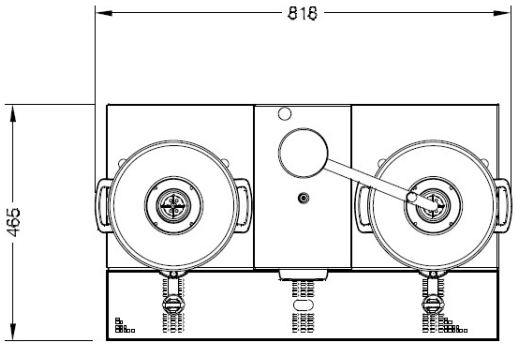

1. Подключение к электросети
2. Переливной патрубок Ø25мм
3. Подключение к водопроводу R 3/4" M, трубка 15мм

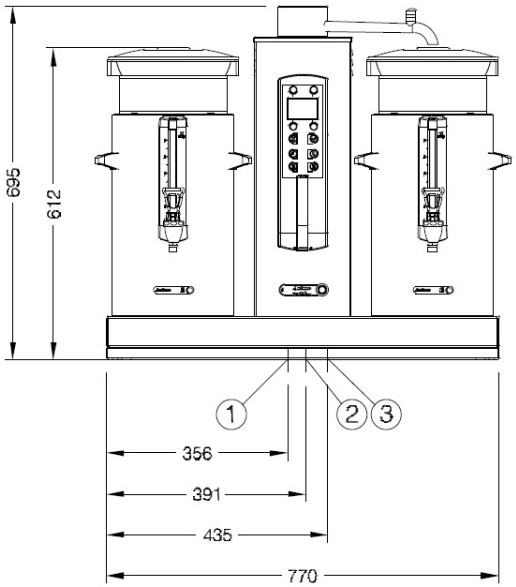

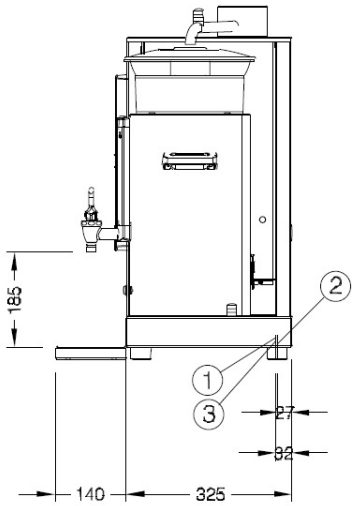

Технические характеристики

Модель	Емкость, контейнеров, л	Производи-тельность, контейнер, л/ч	Примерное время варки, л/мин.	Напряжение, В*	Мощность, кВт	Макс. ток на фазу, А	Объем упаковки, м³	Вес, кг	Ширина	Глубина	Высота
СВ2х5	2х5	30	5/10	440 3~60 230 1~60 пилотное подключение	3,2	4,2	0,45	30	770	465	695

В комплект входит кольцо-замок для крепления контейнеров и комплект для крепления основания
+ коробка внешнего трансформатора.

5-815-7

Производитель сохраняет за собой право на изменение характеристик агрегата без предварительного уведомления пользователя.

Кофемашина с краном для кипятка CB2x5W

Модель CB2x5W

LOIPART AB
P.O. Box 694
SE 441 18 Alingsås, Sweden
Phone +46 322 66 83 60
Telefax +46 322 63 77 47
E-mail loipart@loipart.se

Эксклюзивный поставщик судового оборудования

Electrolux

ЗАО «СУДОМЕХАНИЗМ»
115280, г. Москва
1-й Автозаводский пр-д, 4
www.sudo.ru
Тел.: +7 (495) 710–30–40
+7 (495) 710–30–41
Факс: +7 (495) 710–30–42
E-mail: info@sudo.ru

Эксклюзивный поставщик оборудования

LOIPART

5-815-8
документ № 5-815-8L
ред.1 2015

Кофемашина с двумя съемными контейнерами для варки большого количества кофе за короткое время. Оснащена краном для подачи кипятка.
Использование многофункциональных программируемых клавиш позволяет легко регулировать необходимое количество кофе. Машины оснащаются панелью управления с ЖК-дисплеем, безопасным шарнирным краном, системой обнаружения контейнера, плавным пуском, таймером, аудиосигналом готовности продукта, рекомендациями по дозированию, системой, обеспечивающей дневную и общую статистику, различными системами очистки.
Контейнеры снабжены встроенным индикатором уровня и краном с защитой от протекания.

Корпус агрегатов выполнен из нержавеющей стали. В комплект поставки входят синтетические фильтры, лоток-каплеуловить с решеткой, блендер для кофе, устройство отделения осадка с воронкой, дополнительная кисть для чистки стекла и бумажным фильтром.
• Качество кофе сохраняется в течение 90 минут
•Срок изготовления: 10 минут для одного контейнера
• Таймер
•Кофемашина идеально подходит для обслуживания 50- 500 человек.
• Кран для подачи кипятка.
Далее приведены технические характеристики различных моделей и опций к ним.

КОФЕМАШИНЫ CB2x5W

Масштаб 1:20
Ед. изм. мм

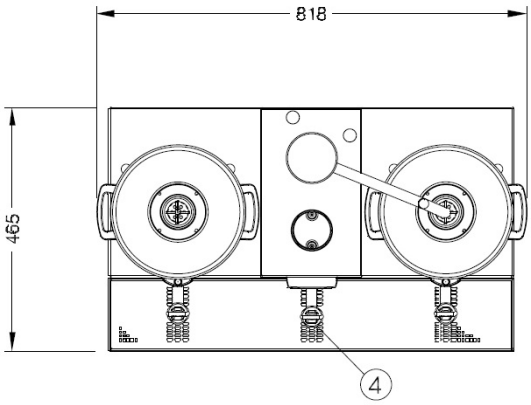

1. Подключение к электросети
2. Переливной патрубок Ø25мм
3. Подключение к водопроводу R 3/4" M, трубка 15мм
4. Кран для подачи кипятка

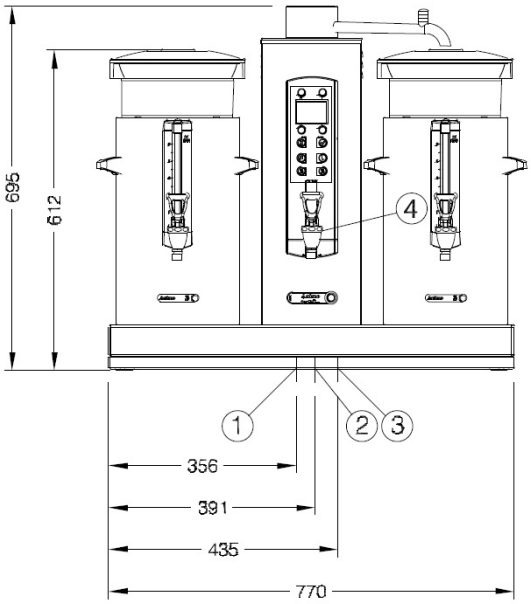

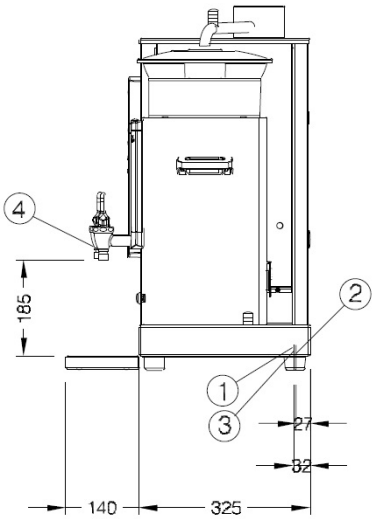

Технические характеристики

Модель	Емкость контейнеров, л	Производи-тельность, контейнер, л/ч	Примерное время варки, л/мин.	Напряжение, В*	Мощность, кВт	Макс. ток на фазу, А	Объем упаковки, м³	Вес, кг	Ширина	Глубина	Высота
CB2x5W	2x5	30	5/10	440 3~60 230 1~60 пилотное подключение	5,9	9,2	0,45	30	770	465	695

В комплект входит кольцо-замок для крепления контейнеров и комплект для крепления основания
+ коробка внешнего трансформатора.

5-815-8

Производитель сохраняет за собой право на изменение характеристик агрегата без предварительного уведомления пользователя.

Кофемашины B 5/HW, B 10/HW

Модель B 10 HW

LOIPART AB
P.O. Box 694
SE 441 18 Alingsås, Sweden
Phone +46 322 66 83 60
Telefax +46 322 63 77 47
E-mail loipart@loipart.se

Эксклюзивный поставщик судового оборудования

Electrolux

ЗАО «СУДОМЕХАНИЗМ»
115280, г. Москва
1-й Автозаводский пр-д, 4
www.sudo.ru
Тел.: +7 (495) 710–30–40
+7 (495) 710–30–41
Факс: +7 (495) 710–30–42
E-mail: info@sudo.ru

Эксклюзивный поставщик оборудования

LOIPART

5-816
документ № 5-816L
ред.3 10.11

● ЛЕГКОСТЬ УСТАНОВКИ И ОБСЛУЖИВАНИЯ
● ЖК-ДИСПЛЕЙ
● МОДЕЛИ С И БЕЗ ОТДЕЛЬНОГО КРАНА ДЛЯ КИПЯТКА
● РАСХОД В ЧАШКАХ ИЛИ КОНТЕЙНЕРАХ, ОБЪЕМ В ЛИТРАХ ИЛИ ГАЛЛОНАХ
● ОБЩАЯ И ЕЖЕДНЕВНАЯ СТАТИСТИКА
● АУДИОСИГНАЛ ГОТОВНОСТИ ПРОДУКТА
● РЕГУЛИРУЕМОЕ ВРЕМЯ ВАРКИ ДЛЯ ЛУЧШЕГО ВКУСА
● ЗАЩИТНЫЕ ПРИСПОСОБЛЕНИЯ
● ДВА ТИПОРАЗМЕРА, ЧЕТЫРЕ МОДЕЛИ

Настольные кофемашины серии B и B HW способны обеспечить высокую производительность при максимальной загрузке или приготовить небольшую порцию кофе.
Кофемашины подключаются к линии подачи холодной воды. Корпус агрегатов выполнен из толстостенной нержавеющей стали с сатинированием, что обеспечивает долговечность и легкость чистки. В стандартной комплектации машины оснащаются панелью управления с ЖК-дисплеем, системой удаления накипи, системой, обеспечивающей дневную и общую статистику, аудиосигналом готовности продукта, встроенными часами и предохранительными устройствами.
Агрегат имеет колонну для варки кофе, контейнер(ы) с встроенными фильтрами, основание и лоток-каплеуловитель.
Модели BHW оснащены секцией и отдельным краном для подачи кипятка.
Полностью автоматический контроль за варкой обеспечивает электроника стационарной варочной колонны. Запатентованная, тщательно разработанная и оснащенная предохранительными приспособлениями однопроходная система обеспечивает равномерную температуру +96°C, необходимую для достижения превосходного результата.
В комплект агрегата входит электрический кабель длиной 1,5 м
Далее приведены технические характеристики различных моделей и опций к ним.

КОФЕМАШИНЫ B 5, B 10

Масштаб 1:20
Ед. изм. мм

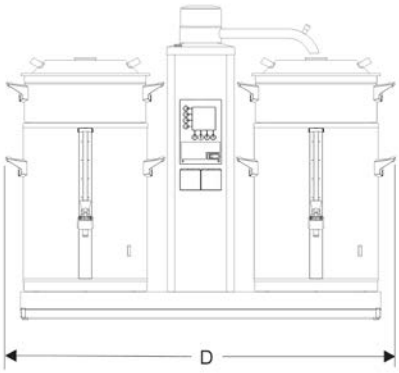

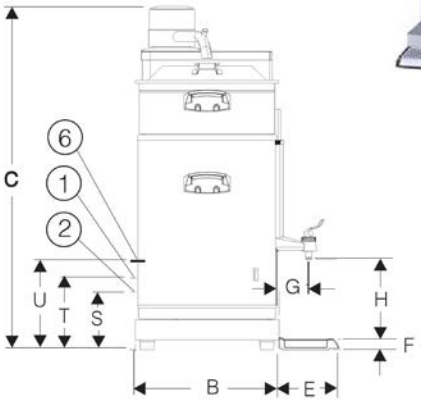

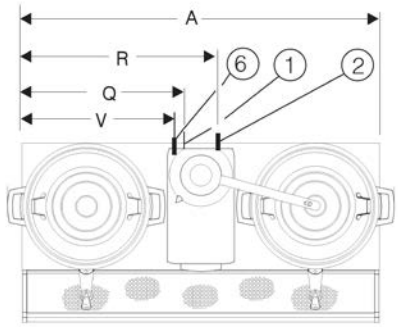

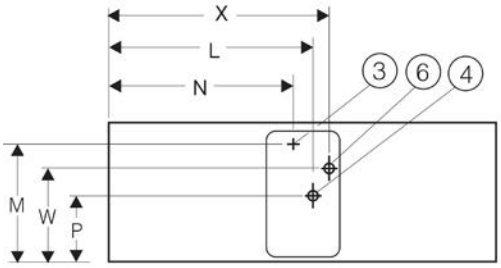

1. Главное подключение к электросети
2. Подключение к водопроводу R 3/4" M
3. Альтернативное подключение к электросети
4. Альтернативное подключение к водопроводу
6. Пилотное электрическое подключение

Габариты

Модель	A	B	C	D	E	F	G	H	L	M	N	P	Q	R	S	T	U	V	W	X
B 5	632	228	799	635	162	32	52	201	330	138	351	42	281	351	129	149	183	256	125	371
B 10	877	300	840	955			80	203	452	154	474	58	404	474				379	149	494

Технические характеристики

Модель/ тип	Производительность, контейнер		Примерное время варки, л/мин.	Напряжение, В*	Мощность, кВт		Плавкий предохранитель, А	Вес, кг		Объем упаковки, м³
	л	л/ч			варочная колонна	контейнер		нетто	брутто	
B 5	2x5	30	5/10	230 1~50/60 контейнер 400/440 3~50/60 варочная колонна	3.7	2x0.065	10	30	35	0.300
B 10	2x10	60	10/10		7.4	2x0.085	16	40	45	0.400

*По требованию заказчика возможно иное напряжение

Опции

Модель	Описание
71102455 71103455	Корзина для фильтра, B 5 Корзина для фильтра, B 10
16 78 78 16 78 79	Фильтр для B 5, 250 ст. Фильтр для B 10, 250 ст.
16 88 19 16 88 20	Несменный фильтр, B 5 Несменный фильтр, B 10

КОФЕМАШИНЫ B 5 HW, B 10 HW

Масштаб 1:20

Ед. изм. мм

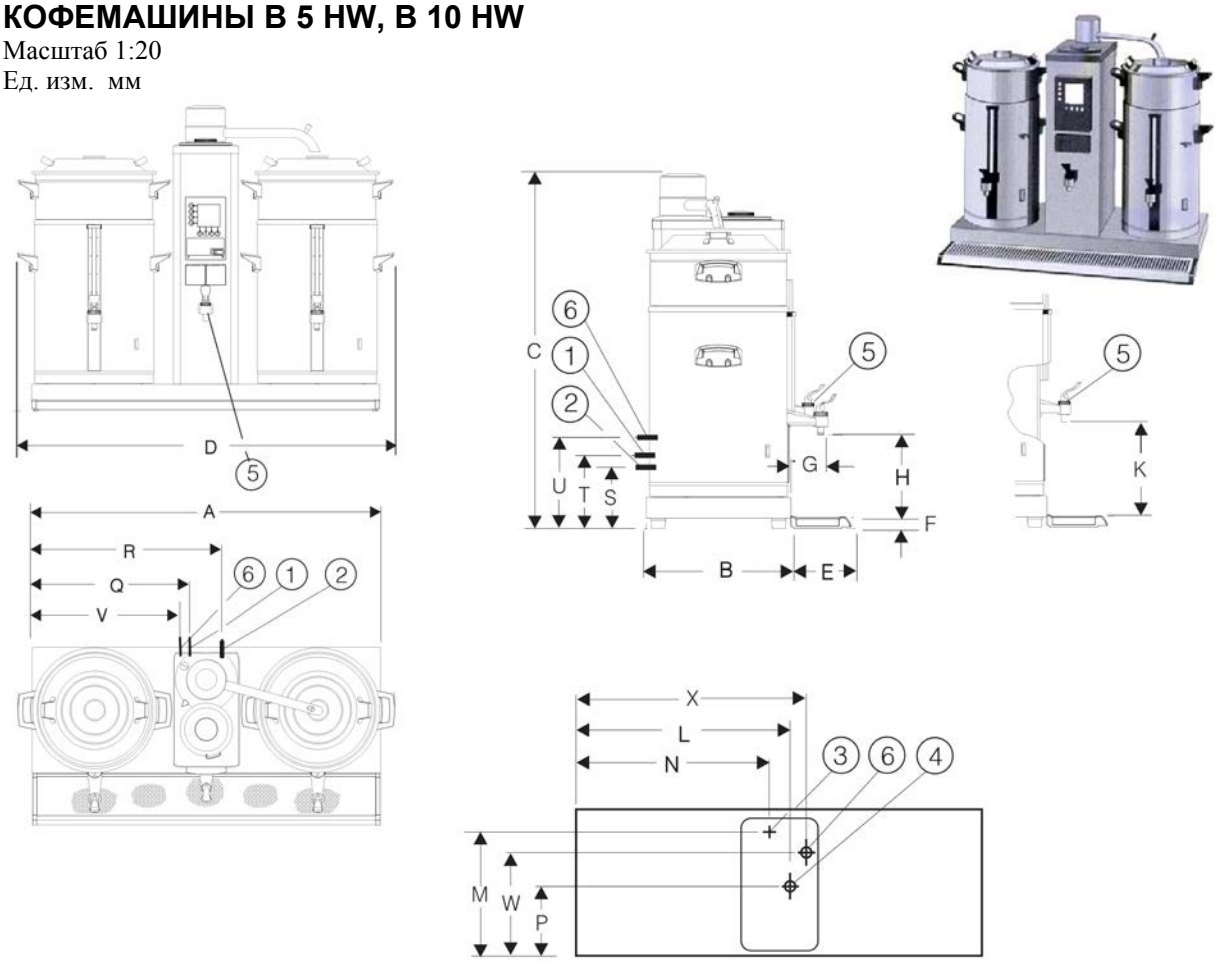

1. Главное подключение к электросети
2. Подключение к водопроводу R 3/4" M
3. Альтернативное подключение к электросети
4. Альтернативное подключение к водопроводу
5. Кран для подачи кипятка
6. Пилотное электрическое подключение

Габариты

Модель	A	B	C	D	E	F	G	H	K	L	M	N	P	Q	R	S	T	U	V	W	X
B 5 HW	790	358	799	790	162	32	52	201	234	424	190	369	45	345	430	129	149	183	320	250	469
B 10 HW	911		840	989			80	203		485	189	430		406	491				381	250	530

Технические характеристики

Модель/тип	Производительность, контейнер		Производительность, кипяток		Примерное время варки, л/мин.	Напряжение, В*	Мощность, кВт		Плавкий предохранитель, А	Вес, кг		Объем упаковки, м³
	л	л/ч	л	л/ч			варочная колонна	контейнер		нетто	брутто	
B 5 HW	2x5	30	3	20	5/10	230 1~50/60 контейнеры 400/440 3~50/60 варочная колонна	6.3	2x0.065	16	40	45	0.380
B 10 HW	2x10	60	3.3		10/10		10.0	2x0.080	25	50	55	0.470

*По требованию заказчика возможно иное напряжение

Опции:

Модель	Описание
71102455 71103455	Корзина для фильтра, B 5 Корзина для фильтра, B 10
16 78 78 16 78 79	Фильтр для B 5, 250 ст. Фильтр для B 10, 250 ст.
16 88 19 16 88 20	Несменный фильтр, B 5 Несменный фильтр, B 10

Установка:

В комплект агрегата входят фиксирующие элементы для крепления контейнеров к основанию, а агрегата к рабочему столу.

Крепление к рабочему столу

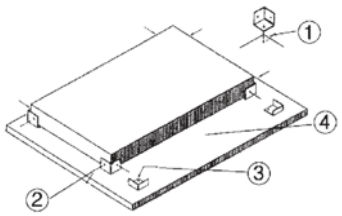

1. Отверстия первой очереди (4шт.)
2. Отверстия второй очереди Ø 3.2 мм
3. Отверстия третьей очереди
4. Место под лоток-каплеуловитель

5-816

Производитель сохраняет за собой право на изменение характеристик агрегата без предварительного уведомления пользователя.

Кофемашины MTE/ATE, DATE

Модель CQMTE2M

LOIPART AB
P.O. Box 694
SE 441 18 Alingsås, Sweden
Phone +46 322 66 83 60
Telefax +46 322 63 77 47
E-mail loipart@loipart.se

Эксклюзивный поставщик судового оборудования

Electrolux

ЗАО «СУДОМЕХАНИЗМ»
115280, г. Москва
1-й Автозаводский пр-д, 4
www.sudo.ru
Тел.: +7 (495) 710–30–40
+7 (495) 710–30–41
Факс: +7 (495) 710–30–42
E-mail: info@sudo.ru

Эксклюзивный поставщик оборудования

LOIPART

5-883
документ № 5-883L
ред.7 04.12

● КОРПУС ИЗ НЕРЖАВЕЮЩЕЙ СТАЛИ
● ЭЛЕГАНТНЫЙ ДИЗАЙН
● ДВЕ ИЛИ ЧЕТЫРЕ НАДЕЖНЫЕ ЭМАЛИРОВАННЫЕ КОНФОРКИ С ДЕРЖАТЕЛЕМ ДЛЯ ПОСУДЫ
● КРАН ДЛЯ КИПЯТКА
● ЛЕГКОСЪЕМНЫЙ КРАН ОБЛЕГЧАЕТ ЧИСТКУ
● ЛЕГКОСТЬ ЭКСПЛУАТАЦИИ

Кофемашины имеют корпус, состоящий из панелей из нержавеющей стали с сатинированием. Модели с автоматическим и ручным наполнением водой. Агрегаты имеют 2 или 4 конфорки и кран для кипятка (для чая и т.д.). Процесс варки в соответствии с принципом непрерывного потока, - всегда свежая, насыщенная кислородом вода используется в каждом цикле, позволяя добиться наилучшего результата.

Модели MTE и ATE поставляются с 2 кувшинами емкостью 1.8 л и 25 бумажными фильтрами, модель DATE поставляется с 4 кувшинами емкостью 1.8 л и 50 бумажными фильтрами.

В комплект агрегата входит электрический кабель длиной 1,5 м со штепсельной вилкой. В комплект модели DATE входит также электрический кабель длиной 1,8м (3 фазы) и трансформатор.

В комплект автоматической модели входит шланг для подключения к водопроводу длиной 1,5 м.

Далее приведены технические характеристики различных моделей и опций к ним.

КОФЕМАШИНЫ MTE/ATE, DATE; АВТОМАТИЧЕСКОЕ/РУЧНОЕ НАПОЛНЕНИЕ

Масштаб 1:10
Ед. изм. мм

Модель CQMTE2M
(CQATE4M, CQDATE4M)

Вид сбоку, все модели

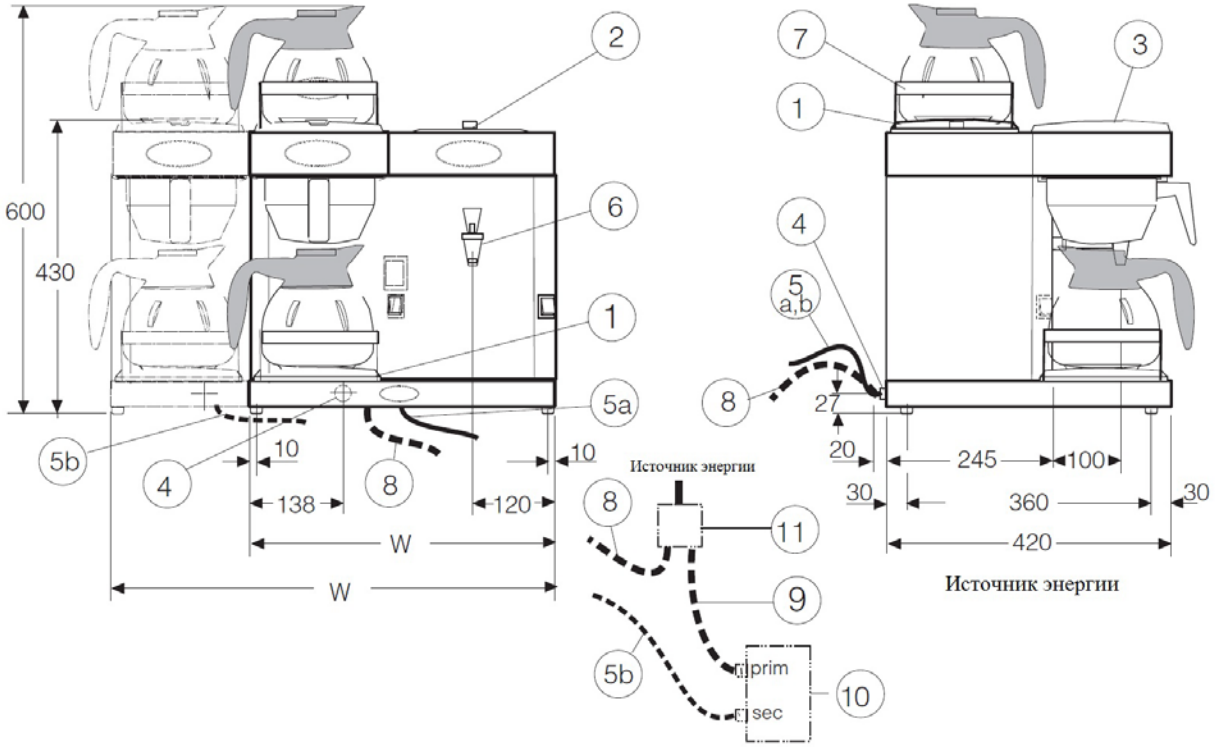

1. Конфорки
2. Заливное отверстие с крышкой (модели с ручным наполнением)
3. Заливное отверстие кипятильной системы с крышкой (модели с ручным наполнением)
4. Подключение к водопроводу, в комплект входит резиновый шланг 1/2" длиной 1 м (модели с автоматическим наполнением).
5a. Подключение к электросети, в комплект входит кабель длиной 1,5 м с заземлением и штепсельной вилкой типа Schuko5 (модели MTE, ATE)
5b. Подключение к электросети, в комплект входит кабель длиной 1,5 м, подключающийся к трансформатору (модель DATE)
6. Кран для кипятка
7. Держатель для посуды
8. Подключение к электросети, в комплект входит 3-фазный кабель длиной 1,8 м (модели DATE)
9. Подключение к электросети, 2 фазы (модель DATE) – не входит в комплект поставки
10. Трансформатор
11. Разъединительный выключатель (BAS 25) - не входит в комплект поставки

Технические характеристики

Модель	Напол-нение	Ширина, мм	Кол-во конфо-рок	Производительность			Напряжение, В	Мощ ность, кВт	Плавкий предохранитель, А	Вес, кг		Объем упаковки, м³
				кофе		кипяток				нетто	брутто	
				чашек/ 6 мин	л/ч	л/ч						
CQMTE2M	вручную	450	2	12	15	18	230 1 ~50/60	2.4	10	12	16	0.190
CQATE2M	автома-тическое						230 1 ~50/60	2.4		13	17	
CQDATE4M	автома-тическое	655	4	24	30		400 3 ~50 440 3 ~60	7.0	10 + 10	23	26	0.230

Опции

Модель	Описание	Напряжение, В	Вес, кг	
			нетто	брутто
CQSHP2M	Нагревательная плита 0.19кВт для 2 кувшинов (габариты 360x190x60 мм)	230 1~50/60	2	3
CQAC02	Набор, 1000 бумажных фильтров	-	1	2
Kinox	Небьющийся кувшин	-	0.3	0.5

Модель CQSHP2M

Модель Kinox

5-883

Производитель сохраняет за собой право на изменение характеристик агрегата без предварительного уведомления пользователя.

Кофемашины, ручное/автоматическое наполнение

Модель CQFS42MM

- КОРПУС ИЗ НЕРЖАВЕЮЩЕЙ СТАЛИ
- ЭЛЕГАНТНЫЙ ДИЗАЙН
- ЧЕТЫРЕ НАДЕЖНЫЕ ЭМАЛИРОВАННЫЕ КОНФОРКИ С ДЕРЖАТЕЛЕМ ДЛЯ ПОСУДЫ
- ЛЕГКОСЪЕМНЫЙ КРАН ОБЛЕГЧАЕТ ЧИСТКУ
- ЛЕГКОСТЬ ЭКСПЛУАТАЦИИ

Корпус кофемашин включает панели из нержавеющей стали с сатинированием. Доступны модели с автоматическим и ручным наполнением водой. Агрегаты имеют 4 конфорки.
Процесс варки в соответствии с принципом непрерывного потока: всегда свежая, насыщенная кислородом вода используется в каждом цикле, позволяя добиться наилучшего результата.
Машины поставляются с 4 кувшинами емкостью 1.8 л и 25 бумажными фильтрами.
В комплект агрегата входит электрический кабель длиной 1,5 м со штепсельной вилкой. В комплект агрегата также входит электрический кабель длиной 1,8 м (3 фазы) и трансформатор.
В комплект автоматической модели входит шланг для подключения к водопроводу длиной 1 м.

Далее приведены технические характеристики различных моделей и опций к ним.

LOIPART AB
P.O. Box 694
SE 441 18 Alingsås, Sweden
Phone +46 322 66 83 60
Telefax +46 322 63 77 47
E-mail loipart@loipart.se

Эксклюзивный поставщик судового оборудования

Electrolux

ЗАО «СУДОМЕХАНИЗМ»
115280, г. Москва
1-й Автозаводский пр-д, 4
www.sudo.ru
Тел.: +7 (495) 710–30–40
+7 (495) 710–30–41
Факс: +7 (495) 710–30–42
E-mail: info@sudo.ru

Эксклюзивный поставщик оборудования

LOIPART

5-884
документ № 5-884L
ред.10 04.12

КОФЕМАШИНЫ РУЧНОЕ/АВТОМАТИЧЕСКОЕ НАПОЛНЕНИЕ

Масштаб 1:10

Ед. изм. мм

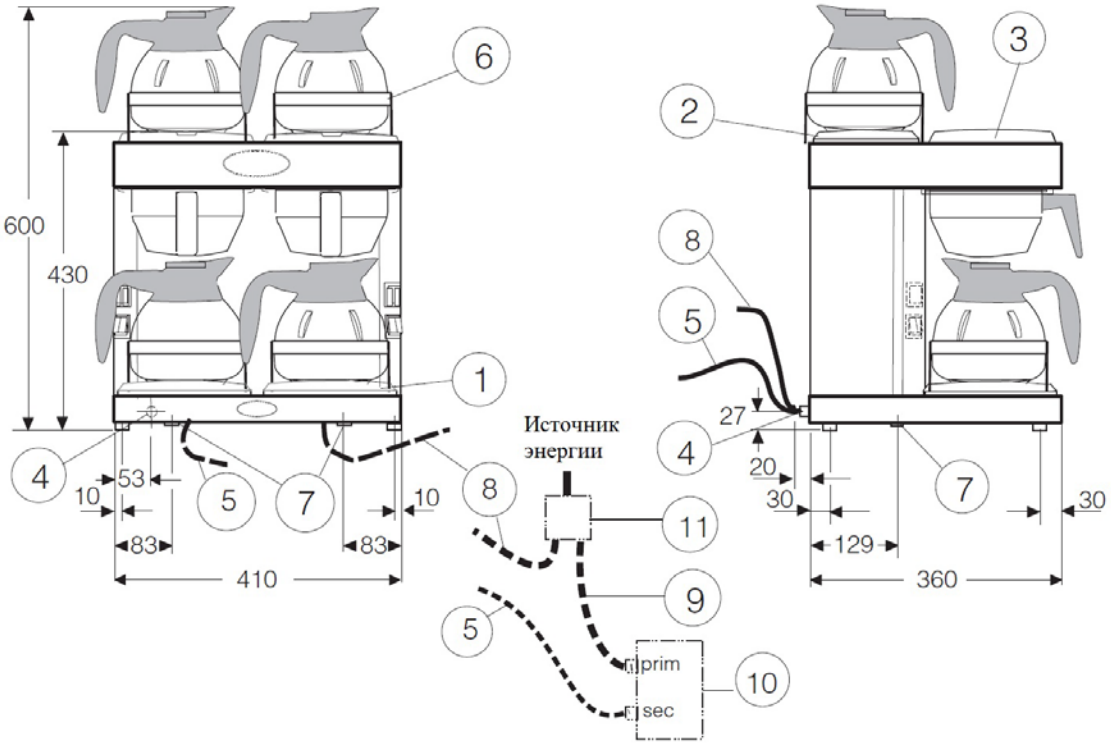

1. Конфорки
2. Верхние конфорки
3. Заливное отверстие с крышкой (модели с ручным наполнением)
4. Подключение к водопроводу, в комплект входит резиновый шланг 1/2" длиной 1 м (модели с автоматическим наполнением).
5. Подключение к электросети, в комплект входит кабель длиной 1,5 м для подключения к трансформатору
6. Держатель для посуды
7. Переливные отверстия – не подключать к наружной системе слива
8. Подключение к электросети, в комплект входит кабель длиной 1,8 м (3 фазы)
9. Подключение к электросети, 2 фазы – не входит в комплект поставки
10. Трансформатор
11. Разъединительный выключатель (BAS 25) – не входит в комплект поставки

Технические характеристики

Модель	Наполнение	Кол-во конфорок	Производительность		Напряжение, В	Мощ-ность,кВт	Плавкий предохранитель, А	Вес, кг		Объем упаковки, м³
			чашек/ 6 мин	л/ч				нетто	брутто	
CQFS42MM	вручную	4	24	30	400 3 ~50/60	4.8	10	14	16	0.13
					440 3 ~50/60					
CQFS42AM	автома-тическое				400 3 ~50/60	4.8		14	16	
					440 3 ~50/60					

Опции

Модель	Описание	Напряжение, В	Вес, кг	
			нетто	брутто
CQSHP2M	Нагревательная плита 0.19 кВт для 2 кувшинов (габариты 360x190x60 мм)	230 1~50/60	2	3
CQAC02	Набор, 1000 бумажных фильтров	-	1	2
Kinox	Небьющийся кувшин	-	0.3	0.5

Модель CQSHP2M

Модель Kinox

5-884

Производитель сохраняет за собой право на изменение характеристик агрегата без предварительного уведомления пользователя.

Кофемашины, ручное/автоматическое наполнение

Модель CQFS22AM

- КОРПУС ИЗ НЕРЖАВЕЮЩЕЙ СТАЛИ
- ЭЛЕГАНТНЫЙ ДИЗАЙН
- ОДНА ИЛИ ДВЕ НАДЕЖНЫЕ ЭМАЛИРОВАННЫЕ КОНФОРКИ С ДЕРЖАТЕЛЕМ ДЛЯ ПОСУДЫ
- ЛЕГКОСЪЕМНЫЙ КРАН ОБЛЕГЧАЕТ ЧИСТКУ
- ЛЕГКОСТЬ ЭКСПЛУАТАЦИИ

Корпус кофемашин включает панели из нержавеющей стали с сатинированием. Доступны модели с автоматическим и ручным наполнением водой. Агрегаты имеют 1 или 2 конфорки. Процесс варки в соответствии с принципом непрерывного потока: всегда свежая, насыщенная кислородом вода используется в каждом цикле, позволяя добиться наилучшего результата.
Машины поставляются с 1 или 2 кувшинами емкостью 1.8 л и 25 бумажными фильтрами.
В комплект агрегата входит электрический кабель длиной 1,5 м со штепсельной вилкой.
Далее приведены технические характеристики различных моделей и опций к ним.

LOIPART AB
P.O. Box 694
SE 441 18 Alingsås, Sweden
Phone +46 322 66 83 60
Telefax +46 322 63 77 47
E-mail loipart@loipart.se

Эксклюзивный поставщик судового оборудования

Electrolux

ЗАО «СУДОМЕХАНИЗМ»
115280, г. Москва
1-й Автозаводский пр-д, 4
www.sudo.ru
Тел.: +7 (495) 710–30–40
+7 (495) 710–30–41
Факс: +7 (495) 710–30–42
E-mail: info@sudo.ru

Эксклюзивный поставщик оборудования

LOIPART

5-885
документ № 5-885L
ред.14 01.13

КОФЕМАШИНЫ РУЧНОЕ/АВТОМАТИЧЕСКОЕ НАПОЛНЕНИЕ

Масштаб 1:10
Ед. изм. мм

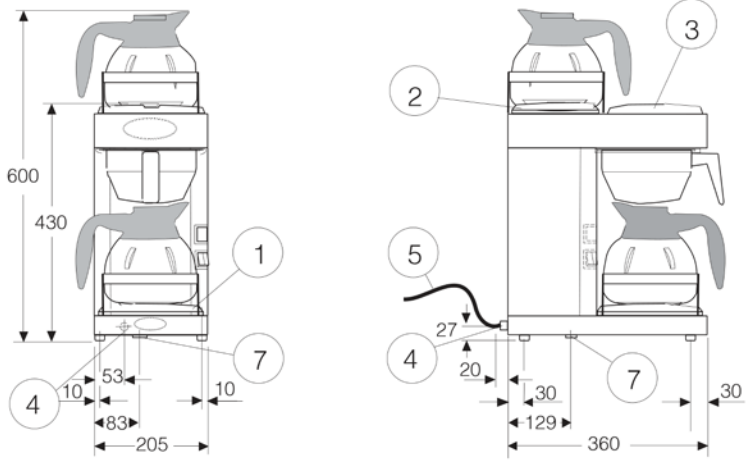

1. Конфорки
2. Верхние конфорки (исключительно модели CQFS22MM/AM)
3. Заливное отверстие с крышкой (модели с ручным наполнением)
4. Подключение к водопроводу, в комплект входит резиновый шланг 1/2" длиной 1 м (модели с автоматическим наполнением).
5. Подключение к электросети, в комплект входит кабель длиной 1,5 м с заземлением и штепсельной вилкой типа Schuko5
6. Держатель для посуды
7. Переливные отверстия – не подключать к наружной системе слива

Технические характеристики

Модель	Кувшинов в комплекте	Наполнение	Дополнительная конфорка	Производительность, чашек/ мин	Напряжение, В	Мощность, кВт	Плавкий предохранитель, А	Вес, кг		Объем упаковки, м³
								нетто	брутто	
CQFS11MM	1	вручную	-	150	230 1 ~50/60 или 115 1~60	2.3/1.7*	10/16*	7.0	8	0.130
CQFS22MM	2		x			2.4		7.3	8.5	
CQFS22AM		автоматическое	x		230 1 ~50/60					

Опции

Модель	Описание	Напряжение, В	Вес, кг	
			нетто	брутто
CQSHP2M	Нагревательная плита 0.19 кВт для 2 кувшинов (габариты 360x190x60 мм)	230 1~50/60	2	3
CQAC02	Набор, 1000 бумажных фильтров	-	1	2
Kinox	Небьющийся кувшин	-	0.3	0.5

Модель CQSHP2M

Модель Kinox

5-885

Производитель сохраняет за собой право на изменение характеристик агрегата без предварительного уведомления пользователя.

Кофемолка, No. 1

Модель 50 50 11

● НАДЕЖНАЯ И ПРОЧНАЯ КОНСТРУКЦИЯ
● КОРПУС ИЗ НЕРЖАВЕЮЩЕЙ СТАЛИ И АЛЮМИНИЯ
● ЛЕГКОСТЬ РЕГУЛИРОВКИ ТОНКОСТИ ПОМОЛА

Кофемолка предназначена для эксплуатации в кафетериях, ресторанах, на судах и т.д.
Устройство позволяет точно выбрать нужную Вам тонкость помола в широком диапазоне от грубого помола для фильтрованного кофе до тонкого помола для эспрессо.
Загрузочный желоб, выполненный из прозрачного пластика, вмещает 1кг кофейных зерен. Легкозаменяемая пластина-измельчитель выполнена из износостойкой стали со специальной термообработкой.
Контейнер для измельченного продукта выполнен из прозрачного пластика и вмещает до 800г молотого кофе.
Цвет корпуса – коричневый.
Далее приведены технические характеристики различных моделей

LOIPART AB
P.O. Box 694
SE 441 18 Alingsås, Sweden
Phone +46 322 66 83 60
Telefax +46 322 63 77 47
E-mail loipart@loipart.se

Эксклюзивный поставщик судового оборудования

Electrolux

ЗАО «СУДОМЕХАНИЗМ»
115280, г. Москва
1-й Автозаводский пр-д, 4
www.sudo.ru
Тел.: +7 (495) 710–30–40
+7 (495) 710–30–41
Факс: +7 (495) 710–30–42
E-mail: info@sudo.ru

Эксклюзивный поставщик оборудования

LOIPART

5-897
документ № 5-897L
ред.3 10.11

КОФЕМОЛКА NO.1

Технические характеристики

Модель	Тип	Производительность, кг/ч	Габариты, мм ШхДхВ	Напряжение, В	Мощность, кВт	Вес, кг		Объем упаковки, $м^3$
						нетто	брутто	
50 50 11	No 1	14	250x320x550	230 1~50/60	0.6	15	16	0.060

Установка

Кофемолка устанавливается непосредственно на рабочий стол. Агрегат поставляется с питающим кабелем и штепсельной вилкой. При необходимости, для соответствия розеткам помещения, допустима замена штепсельной вилки.

Рекомендуется зафиксировать агрегат на рабочем столе во избежание падения во время качки (крепления не поставляются Loipart).

5-897

Производитель сохраняет за собой право на изменение характеристик агрегата без предварительного уведомления пользователя.

Эспрессо-машина, Compact 2

Модель Compact 2

Кофемолка Expbar Zenith (опция)

LOIPART AB
P.O. Box 694
SE 441 18 Alingsås, Sweden
Phone +46 322 66 83 60
Telefax +46 322 63 77 47
E-mail loipart@loipart.se

Эксклюзивный поставщик судового оборудования

Electrolux

ЗАО «СУДОМЕХАНИЗМ»
115280, г. Москва
1-й Автозаводский пр-д, 4
www.sudo.ru
Тел.: +7 (495) 710–30–40
+7 (495) 710–30–41
Факс: +7 (495) 710–30–42
E-mail: info@sudo.ru

Эксклюзивный поставщик оборудования

LOIPART

5-917
документ № 5-917L
ред.5 10.11

● КОРПУС ИЗ СТАЛИ И ПОЛИРОВАНОГО ЛИТОГО АЛЮМИНИЯ
● ИНТЕГРИРОВАННЫЕ КОНФОРКИ ДЛЯ ЧАШЕК
● АВТОМАТИЧЕСКОЕ НАПОЛНЕНИЕ ВОДОЙ
● ВСТРОЕННЫЙ НАСОС
● ЭЛЕКТРОННАЯ СИСТЕМА ДОЗИРОВАНИЯ
● СИСТЕМА ПОДАЧИ МОЛОКА
● 2 ГРУППЫ

Эспрессо-машина – специально разработанный для профессиональной эксплуатации агрегат, позволяющий подавать горячий пар или кипяток для приготовления кофе, также приспособленный для непосредственной подачи воды и пара.

Машина оснащена двумя кофейными группами и системой автоматического наполнения водой, встроенной помпой, электронной системой дозирования и цифровой панелью управления с кнопками.

Машина поставляется с пенообразующим устройством Turbo Crème Milk и фильтром-умягчителем.

Долговечные компоненты изготовлены из нетоксичных материалов, легкодоступны для надлежащей чистки и обслуживания. Кофейная группа обеспечивает высокое качество приготовления кофе. Теплообменники (по одному на каждую группу) погружены в воду и обеспечивают быстрый нагрев свежей водопроводной воды до оптимальной температуры, предотвращая неравномерное распределение тепла внутри машины.

Электрические нагревательные элементы внутри бойлера позволяют вскипятить воду и обеспечить парообразование.

Электрическая помпа позволяет повысить давление воды до 9 бар – идеального значения для получения наилучшего результата.

Кран для пара и кипятка позволяет выводить пар, необходимый для получения объемной пенки из молока во время приготовления капучино; кран для кипятка также позволяет заваривать чай, иные горячие напитки и т.д.

Вода, используемая в процессе варки кофе, поступает непосредственно из водопровода, предварительно проходя через теплообменник внутри бойлера.

Машина оснащена двухпозиционным главным выключателем и подключается к электросети при помощи кабеля длиной 1,5м.

Далее приведены технические характеристики различных моделей и опций к ним.

ЭСПРЕССО-МАШИНА COMPACT 2

Масштаб 1:20

Ед. изм. мм

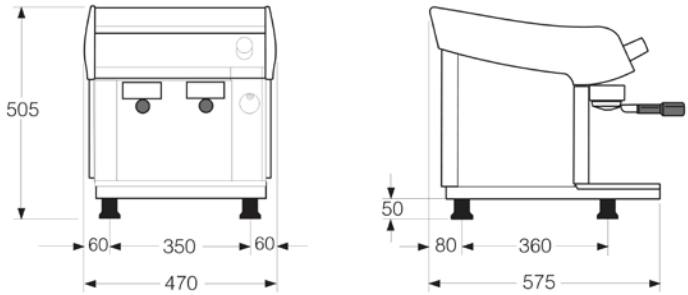

Установка агрегата:

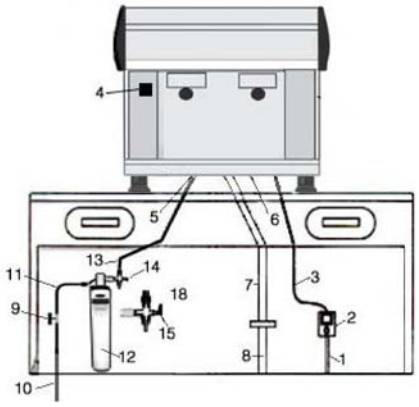

Расположение компонентов:

1. Трубка подачи пара
2. Выключатель
3. Поворотный кран для пара
4. Мембранный переключатель
5. Поворотный кран для горячей воды
6. Выход, кипяток
7. Лампа-индикатор
8. Лоток-каплеуловитель
9. Кофейная группа с портафильтром

1. Подключение к электросети*
2. Главный выключатель*
3. Питающий кабель
4. Выключатель
5. Вход воды R 3/8"
6. Сливной лоток
7. Сливная труба
8. Главная сливная труба*
9. Отсечный кран*
10. Линия подачи воды*
11. Шланг от отсечного крана до фильтра-водоумягчителя
12. Фильтр-водоумягчитель с автоматическим предварительным ополаскиванием
13. Шланг от фильтра-водоумягчителя до входа воды
14. Головка фильтра
15. Кран на входе в агрегат (поз. – рукоятка повернута кверху)

* позиции не входят в комплект поставки и должны быть приобретены и установлены заказчиком

Технические характеристики

Модель	Кофейных групп, шт.	Объем бойлера, л	Чашек эспрессо/час	Напряжение, В	Мощность, кВт	Вес, кг		Объем упаковки, м³
						нетто	брутто	
Compact 2	2	6	240	230 1~50/60	2.670	43	45	0.280

Рекомендации по установке агрегата:
Для фиксации машины в заданном положении достаточно простейших приспособлений
ВНИМАНИЕ! Необходимо установить агрегат на ровную плоскость!

Опции

Модель	Описание	Загрузка, кг. зернового кофе	Габариты, мм ШхГхВ	Напряжение, В	Мощ ность, кВт	Вес, кг		Объем упаковки, м³
						нетто	брутто	
Expobar Zenith	Кофемолка	1.4	240x237x591	230 1~50/60	0.500	13.0	15.0	0.08

Рекомендации по установке кофемолки:
Заменить фиксирующие болты в центре резиновых ножек на более длинные винты, позволяющие крепить агрегат к рабочему столу.

Производитель сохраняет за собой право на изменение характеристик агрегата без предварительного уведомления пользователя.

Эспрессо-машина, SILVIA

Модель SILVIA

- КОРПУС ИЗ НЕРЖАВЕЮЩЕЙ СТАЛИ
- МЕДНЫЙ БОЙЛЕР
- 1 КОФЕЙНАЯ ГРУППА ДЛЯ МОЛОТОГО КОФЕ
- НАБОР ДЛЯ ЧАЛД И КАПСУЛ (ОПЦИЯ)
- УНИВЕРСАЛЬНЫЙ ФИЛЬТР
- ВСТРОЕННЫЙ РЕЗЕРВУАР ДЛЯ ВОДЫ
- КРАН ДЛЯ ПОДАЧИ ПАРА И КИПЯТКА
- КРАН ДЛЯ ПОДАЧИ КИПЯТКА

Изысканный корпус профессиональной эспрессо-машины выполнен из нержавеющей стали. Кофейная группа выполнена из латуни. Агрегат оснащен одной кофейной группой и эксклюзивным штампованным держателем для фильтра, позволяющим получить эспрессо с типичной для этого напитка пенкой. Эргономичный профессиональный портафильтр и хромированная кофейная группа дополняют образ профессиональной машины.

Агрегат оснащен электромагнитной помпой и вместительным медным бойлером, а также не имеет жесткого подключения к водопроводу. Электрические нагревательные элементы внутри бойлера позволяют вскипятить воду и обеспечить парообразование.

Кран для пара и кипятка позволяет выводить пар, необходимый для получения объемной пенки из молока во время приготовления капучино; кран для кипятка также позволяет заваривать чай, иные горячие напитки и т.д.

Машина комплектуется поддоном-каплеуловителем, предельно облегчающим чистку.

Далее приведены технические характеристики различных моделей.

LOIPART AB
P.O. Box 694
SE 441 18 Alingsås, Sweden
Phone +46 322 66 83 60
Telefax +46 322 63 77 47
E-mail loipart@loipart.se

Эксклюзивный поставщик судового оборудования

Electrolux

ЗАО «СУДОМЕХАНИЗМ»
115280, г. Москва
1-й Автозаводский пр-д, 4
www.sudo.ru
Тел.: +7 (495) 710–30–40
+7 (495) 710–30–41
Факс: +7 (495) 710–30–42
E-mail: info@sudo.ru

Эксклюзивный поставщик оборудования

LOIPART

5-918
документ № 5-918L
ред.2 10.11

ЭСПРЕССО-МАШИНА SILVIA

Ед. изм. мм

1. Выключатель
2. Лампа-индикатор (резистор бойлера)
3. Кнопка подачи кофе
4. Кнопка подачи кипятка
5. Кнопка подачи пара
6. Рукоятка пар/кипяток
7. Трубка подачи пара/кипятка
8. Бак для воды
9. Крышка
10. Поддон-каплеуловитель
11. Головка кофейной группы
12. Портафильтр

Аксессуары:
a. портафильтр на две чашки с двумя носиками
b. фильтр-корзина для одной чашки
c. приспособление для утрамбовки кофе
d. мерная ложечка

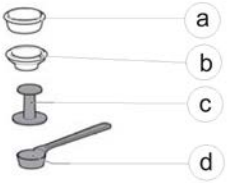

Технические характеристики (температура окружающей среды +5 - +45° C)

Модель	Групп, шт.	Объем, л		Время приготов-ления порции, сек.	Напряжение, В	Мощность, кВт	Макс ток на фазу, А	Вес, кг		Объем упаковки, м³
		бойлер	бак для воды					нетто	брутто	
SILVIA	1	0.3	2.5	20-30	230 1 ~50-60	1.150	5.0	14	15	0.07

Для фиксации машины в заданном положении достаточно простейших приспособлений

5-918

Производитель сохраняет за собой право на изменение характеристик агрегата без предварительного уведомления пользователя.

Электрический чайник, беспроводной

Модель HD4646

- СКРЫТЫЙ ПЛОСКИЙ НАГРЕВАТЕЛЬНЫЙ ЭЛЕМЕНТ ИЗ НЕРЖАВЕЮЩЕЙ СТАЛИ
- БЕСПРОВОДНАЯ БАЗА С УГЛОМ ПОВОРОТА 360°
- ДВОЙНОЙ ФИЛЬТР
- БОЛЬШИЕ ПРОЗРАЧНЫЕ ВОДОМЕРНЫЕ ОТСЕКИ В КОРПУСЕ
- НАВЕСНАЯ КРЫШКА С ЗАМКОМ
- ТРЕХУРОВНЕВАЯ СИСТЕМА БЕЗОПАСНОСТИ
- ОТДЕЛЕНИЕ ДЛЯ ХРАНЕНИЯ ШНУРА В БАЗЕ
- ЛЕГКОСТЬ ИСПОЛЬЗОВАНИЯ

Электрический чайник HD4646 с плоским нагревательным элементом кипятит воду за считанные секунды и легко чистится. Круглая база с удобным центральным соединением для легкого подъема и размещения чайника. Съемный моющийся нейлоновый фильтр против накипи предотвращает известковый осадок.

Высокотехнологичный плоский нагревательный элемент из нержавеющей стали обеспечивает быстрый энергосберегающий нагрев и легко чистится. Большие водомерные отсеки по обеим сторонам корпуса делают чайник удобным как для правшей, так и для левшей.

Чайник автоматически выключается при закипании воды. Выключатель защиты от выкипания срабатывает, когда в чайнике нет воды; тепловой предохранитель однократного действия полностью отключает питание в случае короткого замыкания.

Далее приведены технические характеристики различных моделей.

LOIPART AB
P.O. Box 694
SE 441 18 Alingsås, Sweden
Phone +46 322 66 83 60
Telefax +46 322 63 77 47
E-mail loipart@loipart.se

Эксклюзивный поставщик судового оборудования

Electrolux

ЗАО «СУДОМЕХАНИЗМ»
115280, г. Москва
1-й Автозаводский пр-д, 4
www.sudo.ru
Тел.: +7 (495) 710–30–40
+7 (495) 710–30–41
Факс: +7 (495) 710–30–42
E-mail: info@sudo.ru

Эксклюзивный поставщик оборудования

LOIPART

5-919
Док.№ 5-919L
ред.1 06.13

ЭЛЕКТРИЧЕСКИЙ ЧАЙНИК, БЕСПРОВОДНОЙ

Ед. изм. мм

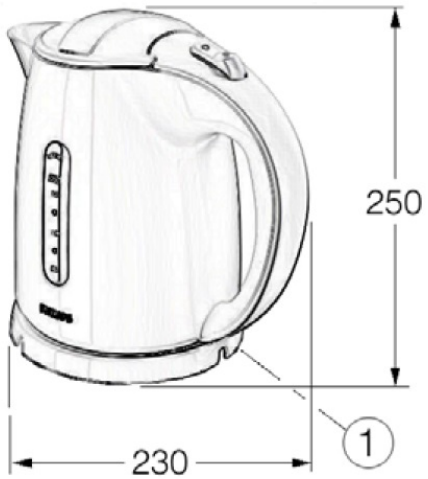

1. База с отделением для хранения шнура (длина шнура 0,75м)

Технические характеристики

Модель	Цвет корпуса	Материал корпуса	Емкость, л	Напряжение, В	Мощность, кВт	Плавкий предохра-нитель, А	Вес, кг		Объем упаковки, м³
							нетто	брутто	
HD4646	белый	полипропилен (АБС)	1,5	230 1~50/60	2.4	16	1.3	2.0	0.070

5-919

Производитель сохраняет за собой право на изменение характеристик агрегата без предварительного уведомления пользователя.

Электрический **бойлер WKI15/25/40**

Модель WKI15

- ПОЛУАВТОМАТ
- КОРПУС ИЗ НЕРЖАВЕЮЩЕЙ СТАЛИ
- ТЕМОСТАТИЧЕСКОЕ УПРАВЛЕНИЕ
- ПРЕДОХРАНИТЕЛЬНЫЙ ВЫКЛЮЧАТЕЛЬ
- КРАН С ЗАЩИТОЙ ОТ ПРОТЕКАНИЯ
- ТРИ ТИПОРАЗМЕРА С РАЗЛИЧНЫМ ОБЪЕМОМ

Электрические бойлеры WKI позволяют подавать на вашу кухню воду с постоянно высокой температурой. Современная конструкция, долговечный корпус из нержавеющей стали CRNI 18/9. Агрегат предназначен для крепления к стене, оснащен краном с защитой от протекания и индикатором уровня воды со шкалой в литрах.

Бойлер оснащается выключателем с лампой-индикатором, полуавтоматическим клапаном набора воды, предохранительными устройствами, препятствующими переполнению бака и включению нагревательного элемента при пустом баке, регулируемым термостатом и легкочитаемым термометром.

Регулируемый термостат позволяет поддерживать постоянную, установленную температуру воды. Для наполнения бойлера после слива воды достаточно нажать на кнопку наполнения в передней части бойлера.

В комплект агрегата входит шланг длиной 1,5м и пакет со средством для удаления накипи.

Бойлер оснащен питающим кабелем длиной 1,3 м со штепсельной вилкой.

Далее приведены технические характеристики различных моделей и опций к ним.

LOIPART AB
P.O. Box 694
SE 441 18 Alingsås, Sweden
Phone +46 322 66 83 60
Telefax +46 322 63 77 47
E-mail loipart@loipart.se

ЗАО «СУДОМЕХАНИЗМ»
115280, г. Москва
1-й Автозаводский пр-д, 4
www.sudo.ru
Тел.: +7 (495) 710–30–40
+7 (495) 710–30–41
Факс: +7 (495) 710–30–42
E-mail: info@sudo.ru

Эксклюзивный поставщик оборудования

5-960
документ № 5-960L
ред.2 04.13

ЭЛЕКТРИЧЕСКИЙ БОЙЛЕР

Ед. изм. мм

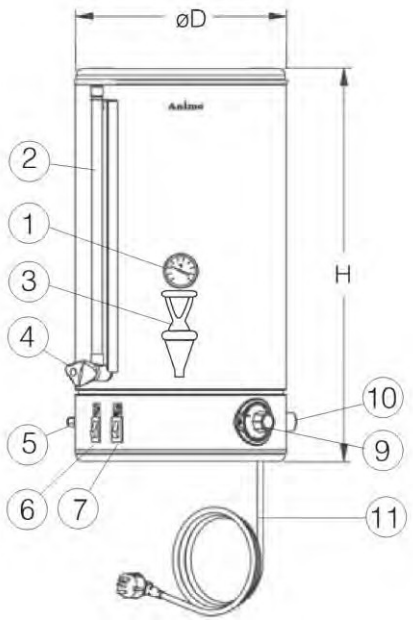

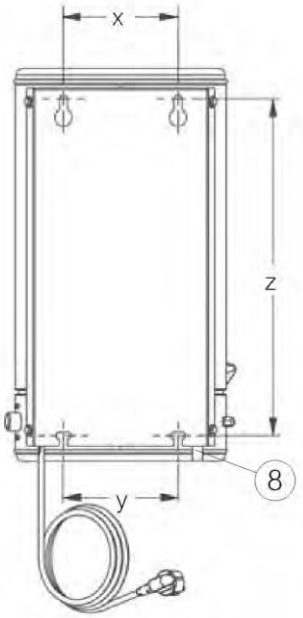

1. Термометр
2. Индикатор уровня
3. Кран с защитой от протекания
4. Кран индикатора
5. Предохранительное устройство (включение без воды)
6. Кнопка наполнения
7. Кнопка ВКЛ/ВЫКЛ
8. Переливной патрубок Ø 15 мм
9. Регулируемый термостат
10. Подключение холодной воды G 3/4"
11. Подключение к электросети

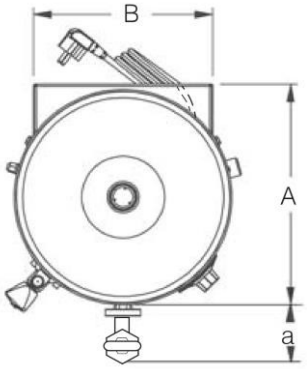

Технические характеристики

Модель	A	a	B	ØD	H	x*	y*	z*
WKI15	313	85	253	304	515	165	165	420
WKI25					650			555
WKI40	404		316	388	685			565

*положения отверстий для настенного крепления

Технические характеристики

Модель	Емкость, л		Время розлива сек/л	Время нагрева (20-97°C)	Поддерживая в бойлере температура	Напряжение, В*	Мощность, кВт	Плавкий предохранитель А	Вес, кг		Объем упаковки, м³
	бак	горячая вода/час							нетто	брутто	
WKI15	15	30/240 чашек	6-9	45 мин	97°C	230 1-50/60	3.2	16	12	15	0.060
WKI25	25								13	16	0.070
WKI40	40	90/720 чашек				440 3 -50/60	9.0		19	22	0.124
						400 3-50/60	9.6				

*по требованию клиента возможно исполнение под иное напряжение

Опции

Модель	Описание
99489	Поворотный рукав WKI15, WKI25
99490	Поворотный рукав WKI40

Установка:
Бойлер предназначен для настенного крепления и оснащен питающим кабелем длиной 1,3м со штепсельной вилкой.
Необходимо подключить агрегат к сети электропитания с подходящими характеристиками при помощи изолирующего выключателя и в соответствии с документацией относительно электропроводки судна. Агрегат должен быть подключен к трубопроводу для подачи холодной воды с подходящими характеристиками. Вода должна подаваться на агрегат через входной шланг, обязательна установка отсечного крана, позволяющего полностью перекрыть подачу воды на агрегат.

5-960

Производитель сохраняет за собой право на изменение характеристик агрегата без предварительного уведомления пользователя.

Электрический **бойлер WKI20A**

Модель WKI20A

- АВТОМАТИЧЕСКОЕ НАПОЛНЕНИЕ
- КОРПУС ИЗ НЕРЖАВЕЮЩЕЙ СТАЛИ
- ТЕМОСТАТИЧЕСКОЕ УПРАВЛЕНИЕ
- ПРЕДОХРАНИТЕЛЬНЫЙ ВЫКЛЮЧАТЕЛЬ
- КРАН С ЗАЩИТОЙ ОТ ПРОТЕКАНИЯ

Электрические бойлеры WKI позволяют подавать на вашу кухню воду с постоянно высокой температурой.

Современная конструкция, долговечный корпус из нержавеющей стали CRNI 18/9. Агрегат предназначен для крепления к стене, оснащен краном с защитой от протекания и индикатором уровня воды со шкалой в литрах.

Бойлер оснащается выключателем с лампой-индикатором, полуавтоматическим клапаном набора воды, предохранительными устройствами, препятствующими переполнению бака и включению нагревательного элемента при пустом баке, регулируемым термостатом и легкочитаемым термометром.

Агрегат автоматически наполняет бак. Регулируемый термостат позволяет поддерживать постоянную, установленную температуру воды.

В комплект агрегата входит шланг длиной 1,5м и пакет со средством для удаления накипи.

Бойлер оснащен питающим кабелем длиной 1,3 м со штепсельной вилкой.

Далее приведены технические характеристики различных моделей и опций к ним.

LOIPART AB
P.O. Box 694
SE 441 18 Alingsås, Sweden
Phone +46 322 66 83 60
Telefax +46 322 63 77 47
E-mail loipart@loipart.se

ЗАО «СУДОМЕХАНИЗМ»
115280, г. Москва
1-й Автозаводский пр-д, 4
www.sudo.ru
Тел.: +7 (495) 710–30–40
+7 (495) 710–30–41
Факс: +7 (495) 710–30–42
E-mail: info@sudo.ru

Эксклюзивный поставщик оборудования

5-961
документ № 5-961L
ред.2 04.13

ЭЛЕКТРИЧЕСКИЙ БОЙЛЕР

Ед. изм. мм

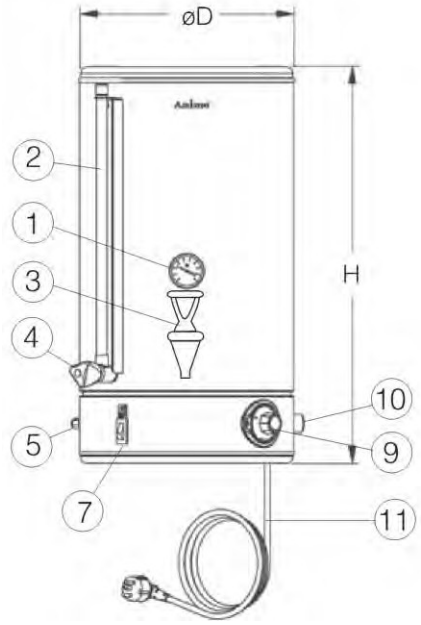

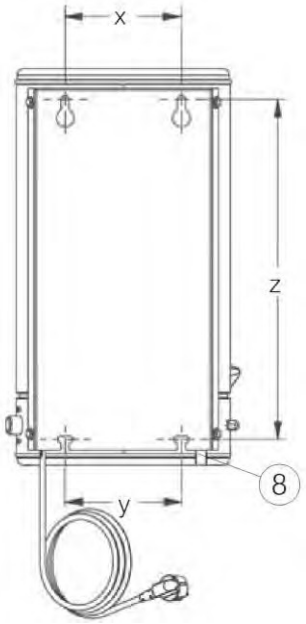

1. Термометр
2. Индикатор уровня
3. Кран с защитой от протекания
4. Кран индикатора
5. Предохранительное устройство (включение без воды)
7. Кнопка ВКЛ/ВЫКЛ
8. Переливной патрубок Ø 15 мм
9. Регулируемый термостат
10. Подключение холодной воды G 3/4"
11. Подключение к электросети

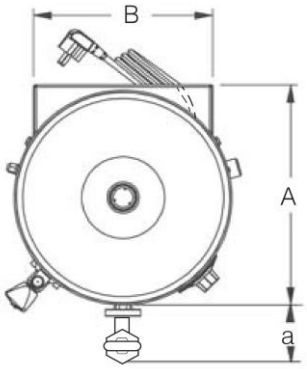

Технические характеристики

Модель	A	a	B	ØD	H	x*	y*	z*
WKI20A	313	85	253	304	585	165	165	484

*положения отверстий для настенного крепления

Технические характеристики

Модель	Емкость, л		Время розлива сек/л	Время нагрева (20-97°C)	Поддерживая в бойлере температура	Напряжение, В*	Мощность, кВт	Плавкий предохранитель А	Вес, кг		Объем упаковки, м³
	бак	горячая вода/час							нетто	брутто	
WKI20A	20	30/240 чашек	6-9	45 мин.	97°C	230 1~50/60	3.2	16	13	16	0.071

*по требованию клиента возможно исполнение под иное напряжение

Опции:

Модель	Описание
99489	Шарнирный кран для WKI20A

Установка:
Бойлер предназначен для настенного крепления и оснащен питающим кабелем длиной 1,3м со штепсельной вилкой.
Необходимо подключить агрегат к сети электропитания с подходящими характеристиками при помощи изолирующего выключателя и в соответствии с документацией относительно электропроводки судна. Агрегат должен быть подключен к трубопроводу для подачи холодной воды с подходящими характеристиками. Вода должна подаваться на агрегат через входной шланг, обязательна установка отсечного крана, позволяющего полностью перекрыть подачу воды на агрегат.

5-961

Производитель сохраняет за собой право на изменение характеристик агрегата без предварительного уведомления пользователя.

Электрический **бойлер**

Модель ВЕЗМ

- ПОЛУАВТОМАТ
- КОРПУС ИЗ НЕРЖАВЕЮЩЕЙ СТАЛИ
- ТЕМОСТАТИЧЕСКОЕ УПРАВЛЕНИЕ
- ПРЕДОХРАНИТЕЛЬНЫЙ ВЫКЛЮЧАТЕЛЬ
- КРАН С ЗАЩИТОЙ ОТ ПРОТЕКАНИЯ
- В СТАНДАРТНУЮ КОМПЛЕКТАЦИЮ ВХОДИТ ОСНАЩЕННЫЙ КРАНОМ ШЛАНГ ДЛЯ ПОДАЧИ ВОДЫ

Все бойлеры имеют толстостенный корпус из нержавеющей стали с сатинированием, пластиковую крышку и хромированные латунные штуцеры.
Агрегат по умолчанию оснащается сливным краном с широким отверстием, индикатором уровня, переливным патрубком, штуцерами на входе в агрегат, а также крышкой.
Бойлер предназначен для установки непосредственно на рабочий стол и требует фиксации при помощи крепежных скоб. Также возможно крепление агрегата к стене при помощи специальных скоб и полки.
Бойлер оснащается выключателем с лампой-индикатором и предохранительным выключателем, отключающим агрегат в случае недостаточного уровня воды.
Далее приведены технические характеристики различных моделей и опций к ним.

LOIPART AB
P.O. Box 694
SE 441 18 Alingsås, Sweden
Phone +46 322 66 83 60
Telefax +46 322 63 77 47
E-mail loipart@loipart.se

Эксклюзивный поставщик судового оборудования

Electrolux

ЗАО «СУДОМЕХАНИЗМ»
115280, г. Москва
1-й Автозаводский пр-д, 4
www.sudo.ru
Тел.: +7 (495) 710–30–40
+7 (495) 710–30–41
Факс: +7 (495) 710–30–42
E-mail: info@sudo.ru

Эксклюзивный поставщик оборудования

LOIPART

5-996
документ № 5-996L
ред.8 04.12

ЭЛЕКТРИЧЕСКИЙ БОЙЛЕР

Ед. изм. мм

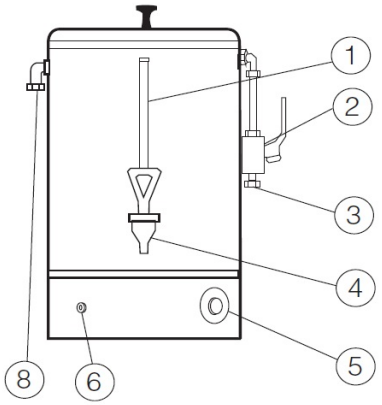

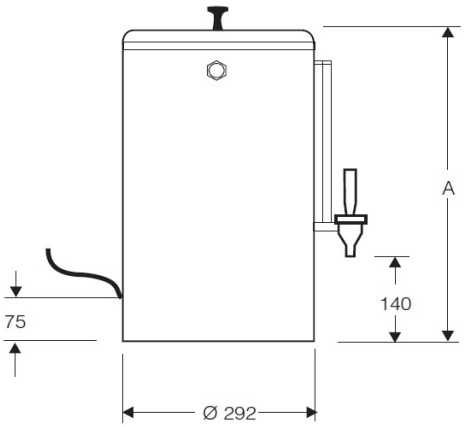

Габариты, мм

Модель	A
BE2M	335
BE3M	420
BE4M	500
BE5M	570

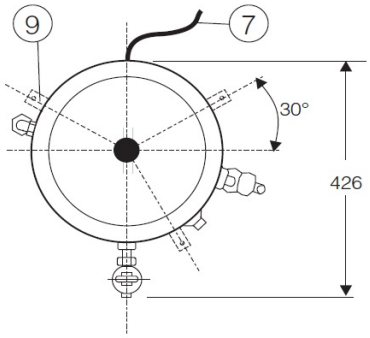

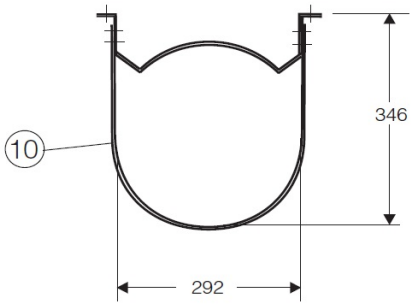

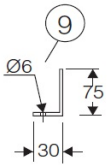

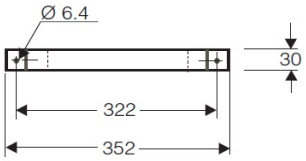

1. Уровень
2. Вход воды
3. Штуцер, 15 мм
4. Кран
5. Термостат
6. Лампа-индикатор
7. Вход кабеля – в комплект входит электрический кабель 1.3м
8. Переливной патрубок Ø 22 мм
9. Рекомендованный крепеж (не входит в комплект)
10. Опорные скобы (опция)
11. Полка S501900001 (опция, см. ниже)

Технические характеристики

Модель	Емкость, л	Напряжение, В*	Мощ-ность, кВт	Плавкий предо храни тель, А	Вес, кг		Объем упаковки, м³
					нетто	брутто	
BE2M	10	230 1~50/60	3	15	8	11	0.080
BE3M	15				9	12	
BE4M	20				10	13	
BE5M	25				12	15	

Полка S501900001 (опция)

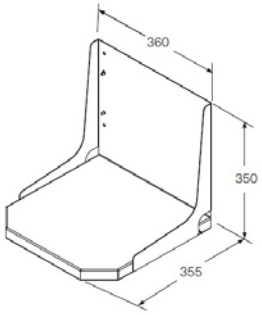

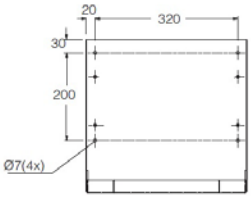

Опции

Модель	Описание
SB010A	Комплект фиксирующих скоб из нерж. стали, 2шт.
405018	Поворотный рукав с краном для эл. бойлера
S501900001	Полка для крепления к стене
M796	Крышка для защиты от брызг, нерж.сталь

Установка:

Бойлер поставляется с питающим кабелем длиной 1,3м. Характеристики сети должны соответствовать указанным в идентификационном шильдике агрегата. Обязательна установка предохранительного выключателя на входе в агрегат.

Труба и кран на входе в агрегат должны подключаться к линии подачи холодной воды с подходящими характеристиками, оснащенной отсечным краном. Фиксация агрегата производится при помощи подходящих угловых креплений, как указано выше (крепежные элементы не входят в комплект агрегата).

Бойлер предназначен для установки непосредственно на рабочий стол, обязательна фиксация при помощи скоб SB010A (опция).

Установка на крепящуюся к стене полку: В качестве опций доступен комплект из двух опорных скоб SB010A и полки S501900001.

5-996

Производитель сохраняет за собой право на изменение характеристик агрегата без предварительного уведомления пользователя.